PORTUGAL

DE

COFRE 600 VOLANTE

BENUTZER / INSTALLATEUR HANDBUCH

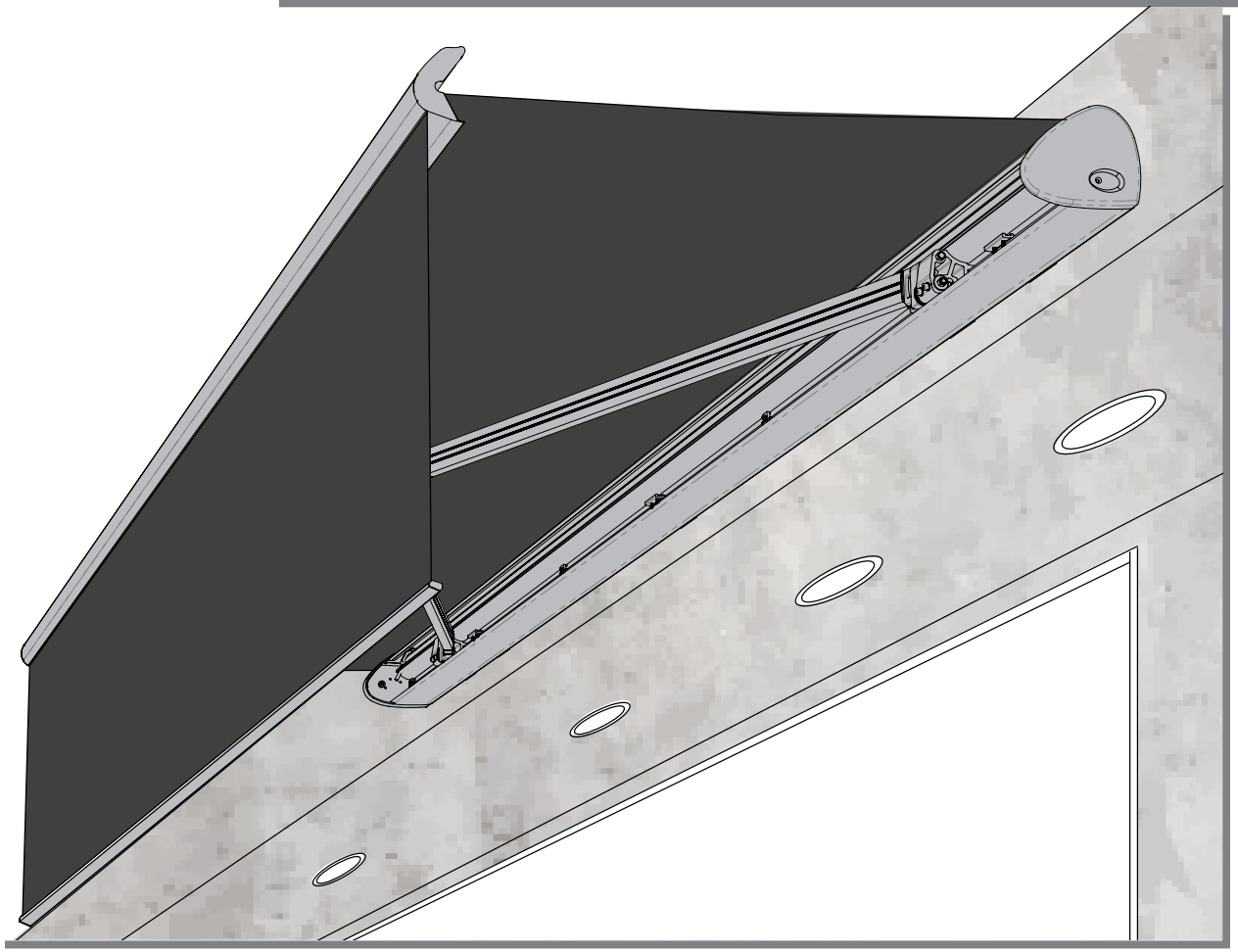

Motorline® PROFESSIONAL

v3.1
REV. 09/2019

00. INHALT

INDEX

01. SICHERHEITSINFORMATION 1B

02. DIE MARKISE
COFRE 600 VOLANTE 4A
TECHNISCHE EIGENSCHAFTEN 4B

03. INSTALLATION
VOR DER INSTALLATION 5A
BEFESTIGUNG AN DER WAND 6A
BEFESTIGUNG AN DER DECKE 7A

04. EINSTELLUNG
EINSTELLEN DER ARMARTIKULATION 8A
EINSTELLEN DER MARKISEN NEIGUNG 8B
KIPPVORSCHRIFT FÜR VORDERES PROFIL 9A
MANUELLE ENTRIEGELUNG 9B
ENDKURS 10A

05. FEHLERBEHEBUNG
ANWEISUNG FÜR DIE ENDVERBRAUCHER UND TECHNIKER 11A

01. SICHERHEITSINFORMATION

ACHTUNG:

CE	Dieses Produkt wird in Übereinstimmung mit den Sicherheitsnormen der Europäischen Gemeinschaft (EC) zertifiziert.
RoHS	Dieses Produkt ist gemäß der Richtlinie 2011/65/EU des Europäischen Parlaments und des Rates vom 8. Juni 2011 über die Beschränkung der Verwendung bestimmter gefährlicher Stoffe in Elektro- und Elektronikgeräten.
	(Anzuwenden in Ländern mit Recycling-Systemen). Diese Kennzeichnung auf dem Produkt oder der Literatur gibt an, dass das Produkt und elektronisches Zubehör (Ladegerät, USBKabel, elektronisches Material, Handsender usw.) sollten nicht mit dem Hausmüll am Ende seiner Nutzungsdauer entsorgt werden. Um mögliche Schäden für die Umwelt oder der menschlichen Gesundheit durch unkontrollierte Abfallentsorgung zu vermeiden, trennen Sie diese Elemente von anderen Arten von Müll und entsorgen Sie die nachhaltige Wiederverwertung um stofflichen Ressourcen zu fördern. Private Nutzer sollten den Händler, bei dem sie das Produkt gekauft haben oder die Nationale Umweltbehörde kontaktieren um Einzelheiten darüber, wo und wie sie diese Produkte für eine umweltfreundliche Weise recyceln, wiederverwerten können. Gewerbliche Nutzer sollten sich an ihren Lieferanten wenden und die Algemeinen Bedingungen des Kaufvertrages prüfen. Dieses Produkt und deren elektronische Zubehörteile dürfen nicht mit anderen gewerblichen Abfällen Müll gemischt werden.
	Diese Kennzeichnung zeigt an, dass das Produkt und elektronisches Zubehör ab. (Ladegerät, USB-Kabel, elektronische Geräte, Steuerungen, etc.), einer elektrischen Entladungen unterliegen. Seien Sie vorsichtig beim Umgang mit dem Produkt und achten Sie auf alle Sicherheitsbestimmungen in diesem Handbuch.

01. SICHERHEITSINFORMATION

ALLGEMEINE HINWEISE

- Dieses Handbuch enthält wichtige Informationen zur Sicherheit und Gebrauch. Lesen Sie alle Anweisungen sorgfältig durch, bevor Sie mit der Installation / Verwendung beginnen, und bewahren Sie dieses Handbuch an einem sicheren Ort auf, damit Sie es bei Bedarf jederzeit abrufen können.
- Dieses Produkt ist nur zur Verwendung wie in diesem Handbuch beschrieben vorgesehen. Jede andere Anwendung oder Operation, die nicht berücksichtigt wird, ist ausdrücklich untersagt, da dadurch das Produkt beschädigt werden und/oder Personen gefährdet werden können, die zu schweren Verletzungen führen können.
- Dieses Handbuch richtet sich in erster Linie an professionelle Installateure und entbindet nicht die Verantwortung des Benutzers, den Abschnitt “Anwendernormen” zu lesen, um die korrekte Funktion des Produkts sicherzustellen.
- Die Installation und Reparatur dieses Geräts darf nur von qualifizierten und erfahrenen Technikern durchgeführt werden, um sicherzustellen, dass alle diese Verfahren in Übereinstimmung mit den geltenden Gesetzen und Bestimmungen ausgeführt werden. Nicht professionellen und unerfahrenen Benutzern ist es ausdrücklich untersagt, Maßnahmen zu ergreifen, es sei denn, dies wird von spezialisierten Technikern ausdrücklich verlangt.
- Installationen müssen häufig überprüft werden, um Unwucht und Anzeichen von Verschleiß, Kabel, Federn, Scharnieren, Rädern, Stützen oder anderen mechanischen Montageelementen zu überprüfen.
- Nutzen Sie das Gerät nicht, wenn Reparaturen oder Einstellungen erforderlich sind.
- Bei Wartung, Reinigung und Austausch von Teilen muss das Produkt von der Stromversorgung getrennt werden. Dies gilt auch für alle Vorgänge, bei denen die Produktabdeckung geöffnet werden muss.
- Die Verwendung, Reinigung und Wartung dieses Produkts kann von Personen ab 8 Jahren und von Personen, deren körperliche, sensorische oder geistige Leistungsfähigkeit eingeschränkt ist, oder von Personen ohne Kenntnis der Funktionsweise des Produkts, sofern vorhanden, durchgeführt werden die Beaufsichtigung oder Anweisung von Personen, die Erfahrung mit der Verwendung des Produkts auf sichere Weise haben und die damit verbundenen Gefahren verstehen.
- Kinder sollten nicht mit dem Produkt oder Öffnungsvorrichtungen spielen, um ein unbeabsichtigtes Auslösen der motorisierten Tür oder des Tores zu verhindern.

HINWEISE FÜR DEN INSTALLATEUR

- Bevor Sie mit den Installationsverfahren beginnen, stellen Sie sicher, dass Sie über alle Geräte und Materialien verfügen, die für die Installation des Produkts erforderlich sind.
- Sie sollten sich den Schutzindex (IP) und die Betriebstemperatur notieren, um sicherzustellen, dass er für den Installationsort geeignet ist.
- Stellen Sie dem Benutzer das Produkthandbuch zur Verfügung und informieren Sie ihn, wie im Notfall damit umzugehen ist.
- Wenn der Automatismus an einem Tor mit einer Fußgängertür installiert ist, muss ein Türverriegelungsmechanismus installiert werden, während das Tor in Bewegung ist.
- Installieren Sie das Produkt nicht “verkehrt herum” oder durch Elemente, die sein Gewicht nicht tragen. Fügen Sie bei Bedarf an strategischen Punkten Halterungen hinzu, um die Sicherheit des Automatismus zu gewährleisten.
- Installieren Sie das Produkt nicht in explosionsgefährdeten Bereichen.
- Die Sicherheitseinrichtungen müssen die möglichen Quetsch-, Schnitt-, Transport- und Gefahrenbereiche der motorisierten Tür oder des Tores schützen.
- Stellen Sie sicher, dass die zu automatisierenden Elemente (Tore, Türen, Fenster, Jalousien usw.) einwandfrei funktionieren und ausgerichtet und eben sind. Stellen Sie außerdem sicher, dass sich die erforderlichen mechanischen Anschläge an den entsprechenden Stellen befinden.

- Die elektronische Steuerung muss an einem Ort installiert werden, der vor Flüssigkeiten (Regen, Feuchtigkeit usw.), Staub und Schädlingen geschützt ist.
- Sie müssen die verschiedenen elektrischen Kabel durch Schutzschläuche verlegen, um sie vor mechanischen Belastungen, im Wesentlichen am Stromkabel, zu schützen. Bitte beachten Sie, dass alle Kabel von unten in den Steuerungkasten eingehen müssen.
- Wenn der Automatismus in einer Höhe von mehr als 2,5m über dem Boden oder einer anderen Zugangsebene installiert werden soll, müssen die Mindestanforderungen für Sicherheit und Gesundheitsschutz für den Einsatz von Arbeitsmitteln durch die Arbeiter bei der Arbeit des Unternehmens beachtet werden. Richtlinie 2009/104 EG des Europäischen Parlaments und des Rates vom 16. September 2009.
- Bringen Sie das permanente Etikett für die manuelle Freigabe so nah wie möglich am Mechanismus an.
- An den stationären Stromversorgungsleitungen des Produkts muss ein Trennmittel, wie z. B. ein Schalter oder ein Trennschalter an der Schalttafel, gemäß den Installationsvorschriften vorgesehen sein.
- Wenn für das zu installierende Produkt eine Stromversorgung mit 230V oder 110V erforderlich ist, stellen Sie sicher, dass der Anschluss an eine Schalttafel mit Erdungsanschluss erfolgt.
- Das Produkt wird nur mit Niederspannungssicherheit mit elektronischer Steuerung betrieben. (nur bei 24V Motoren)

HINWEISE AN DEN BENUTZER

- Bewahren Sie dieses Handbuch an einem sicheren Ort auf, an dem Sie sich bei Bedarf jederzeit informieren können.
- Wenn das Produkt ohne Vorbereitung mit Flüssigkeiten in Kontakt kommt, muss es sofort vom Strom getrennt werden, um Kurzschlüsse zu vermeiden, und einen qualifizierten Techniker hinzuziehen.
- Vergewissern Sie sich, dass der Installateur Ihnen das Produkthandbuch zur Verfügung gestellt und Sie informiert hat, wie Sie im Notfall mit dem Produkt umgehen.
- Wenn das System repariert oder modifiziert werden muss, entsperren Sie das Gerät, schalten Sie die Stromversorgung aus und nutzen Sie es erst wieder, wenn alle Sicherheitsbedingungen erfüllt sind.
- Im falle eines Auslösen von Leistungsschaltern oder einem Ausfall der Sicherung, lokalisieren Sie die Störung und beheben, bevor der Leistungsschalter zurückgesetzt oder die Sicherung ausgetauscht wird. Wenn die Störung nicht anhand dieses Handbuchs repariert werden kann, wenden Sie sich an einen Techniker.
- Halten Sie den Aktionsbereich des motorisierten Tor während der Bewegung frei und erzeugen Sie keinen Widerstand gegen die Bewegung.
- Nehmen Sie keine Arbeiten an den mechanischen Elementen oder Scharnieren vor, wenn sich das Produkt in Bewegung befindet.

VERANTWORTUNG

- Der Lieferant lehnt jegliche Haftung ab, wenn:
  - produktausfall oder Verformung durch unsachgemäße Installation, Verwendung oder Wartung!
  - wenn die Sicherheitsvorschriften bei der Installation, Verwendung und Wartung des Produkts nicht beachtet werden.
  - wenn die Anweisungen in diesem Handbuch nicht befolgt werden.
  - wenn Schäden entstehen durch unbefugte Änderungen.
  - In diesen Fällen erlischt die Garantie.

LEGENDE YMBOLE

- Wichtige Sicherheitshinweise

- Potentiometer Informationen

- Nützliche Informationen

- Informationen zu Anschlüssen

- Programmierinformationen

- Tasteninformationen

02. DIE MARKISE

COFRE 600 VOLANTE

Die **COFRE 600 VOLANTE** ist eine Markise mit elektrischen Volant, die von frontale Sonnenstrahlen schützt. Es ist eine robustere Markise, die größere Räume schützt. Der Volant fährt 1,20 m ab.
Doppelseil Gelenkarmmarkise für erhöhte Stoffspannung. Optional kann die Markise mit einem unabhängigen Beleuchtungssatz ausgestattet werden, der in dem durch die Markise geschützten Bereich angebracht werden kann. Ermöglicht eine maximale Neigung von 20°.

Die Markise hat folgende Komponenten:

01• Gehäuse Seitenkappe
02• Seitenplatte
03• Unterstützung für untere Profile
04• Vierkantrohr Halterung
05• Vordere Profilabdeckung
06• Wandhalterung
07• Gehäuse Halterung
08• TUB90M8 MT Motor
09• Oberes Profil des Gehäuse
10• Tuch Welle ø78mm
11• Zentrales Tresorprofil
12• Vierkantrohr 50x50
13• Buchse für Welle
14• Buchsen Stützstift
15• Gelenkarm
16• Vordere Gelenkarm Halterung
17• Quadra
18• Stift ø48mm
19• Vorderes Profil
20• Ausfahr Stange
21• Volant Tuch Welle ø48mm
22• TUB20R Motor
23• Handsender
24• Kurbelstange
25• Steuerung MC65
26• Steuerung MC7
27• Transformator
28• Unteres Schutzprofil
29• Doppelte Deckenhalterung
30• Deckenhalterung

Beide Deckenhalterungen sind nicht in der Markise enthalten. Sie müssen separat erworben werden.

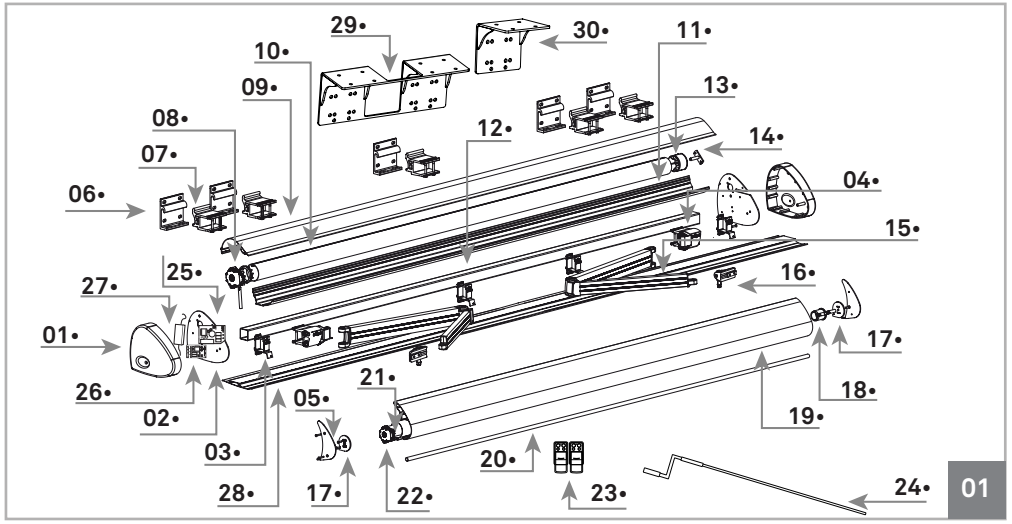

01

02. DIE MARKISE

TECHNISCHE EIGENSCHAFTEN

As características técnicas do toldo **COFRE 600 VOLANTE** são as seguintes:

	Produktion Maß	Verwender Motor	Volant Motor
Bis zu 5m	4,2 x 3,5	TUB 90M8 MT	TUB 20R
	4,7 x 3,5	TUB 90M8 MT	TUB 20R
	4,7 x 4,0	TUB 90M8 MT	TUB 20R
Bis zu 6m	5,0 x 3,5	TUB 90M8 MT	TUB 20R
	5,0 x 4,0	TUB 90M8 MT	TUB 20R
	5,5 x 3,5	TUB 90M8 MT	TUB 20R
	5,5 x 4,0	TUB 90M8 MT	TUB 20R
Bis zu 7m	6,0 x 3,5	TUB 90M8 MT	TUB 20R
	6,0 x 4,0	TUB 90M8 MT	TUB 20R
	6,5x 3,5	TUB 90M8 MT	TUB 20R
	6,5 x 4,0	TUB 90M8 MT	TUB 20R
	7,0 x 3,5	TUB 90M8 MT	TUB 20R
	7,0 x 4,0	TUB 90M8 MT	TUB 20R

	Technische Daten des Motor TUB 90M8 MT
• Stromversorgung	AC 230V 50Hz
• Leistung	227W
• Geschwindigkeit	12RPM
• Stärke	40Nm
• Hebt bis	<90Kgs
• Lärm	<43dB
• Betriebszeit	4min
• Durchmesser	ø45mm
• Gesamtgewicht	3,70Kgs

	Technische Daten des Motor TUB 20R
• Stromversorgung	AC 230V 50Hz
• Leistung	150W
• Geschwindigkeit	17RPM
• Stärke	10Nm
• Hebt bis	<20Kgs
• Lärm	<43dB
• Betriebszeit	4min
• Durchmesser	ø35mm
• Gesamtgewicht	1,32Kgs

03. INSTALLATION

VOR DER INSTALLATION

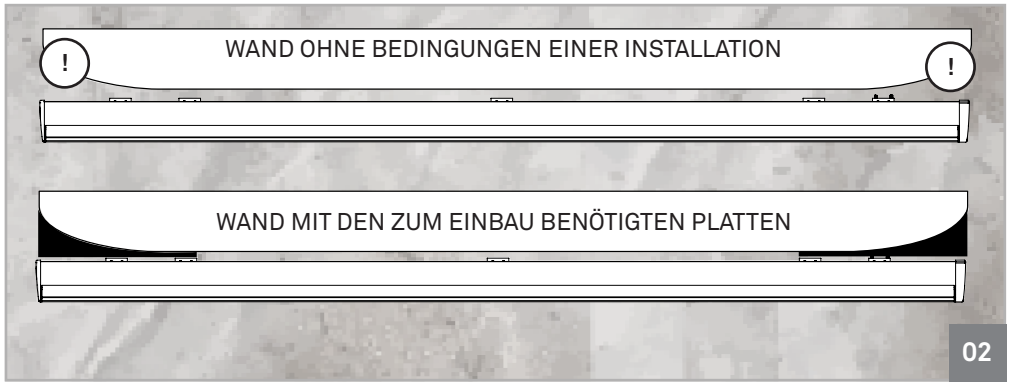

Überprüfen Sie vor Beginn der Installation die Wandausrichtung.
Wenn es nicht flach ist, müssen Sie neue Befestigungswinkel erstellen, damit die Befestigungspunkte der Markise an der Wand perfekt ausgerichtet und eben sind. Sie sollten auch sicherstellen, dass die Anker/Schrauben auf einer stabilen Oberfläche angezogen sind, damit die Gefahr des Lösens und Herunterfallens der Markise ausgeschlossen ist. Sie sollten das Gehäuse niemals öffnen, ohne dass die Installation abgeschlossen ist, da dies Ihre physische Integrität gefährden kann.
Diese Punkte sind sehr wichtig, da die Sicherheit und Stabilität der Markise hauptsächlich in ihrer Befestigung liegt!principalmente en su fijación!

Für die ordnungsgemäße Funktion der Markise müssen die Stützen in den gekennzeichneten Bereichen platziert werden. Legen Sie immer 1 Stütze auf jede Seite der Armlehne und teilen Sie den Rest gleichmäßig auf. Verändern Sie niemals die Platzierung der Armlehnen!

Markise zwischen 4200mm und 5500mm	Markise zwischen 5501mm und 6500mm	Markise zwischen 6501mm und 7000mm
4 halterungen	**5** halterungen	**6** halterungen

COFRE-Halterungen befinden sich ab Werk nicht am richtigen Installationsort. Gehen Sie wie in den folgenden Abbildungen gezeigt vor.

03. INSTALLATION

VOR DER INSTALLATION

Messen Sie die Stelle, an der die Markise angebracht wird, und achten Sie dabei immer auf die Ausrichtung der Wandhalterungen für die Markisen Befestigung.

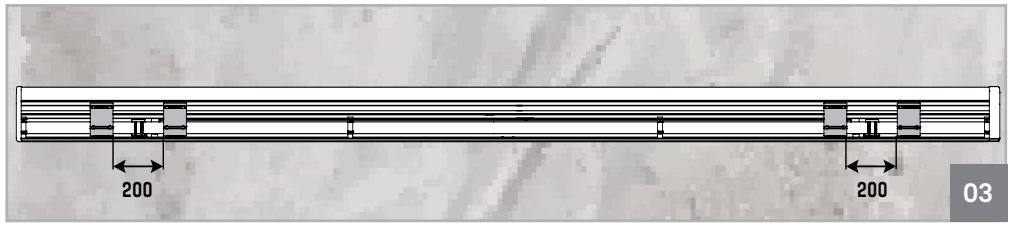

INSTALLATION EINES GEHÄUSE BIS ZU 5500MM (2 ARME) - die **4** Stützen **(B)** müssen 20mm von den Markisenarmen entfernt sein.

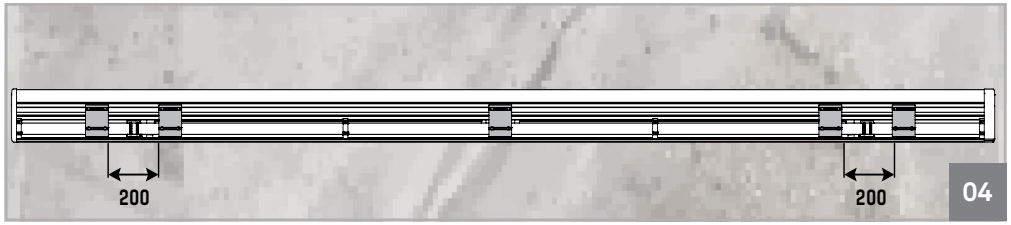

INSTALLATION EINES GEHÄUSE VON 5501MM BIS 6500MM (2 ARME) - die **5** Halterungen **(B)** müssen mit einem Abstand von 20mm von den Markisenarmen und einer mit dem Gehäuse zentrierten Halterung angebracht werden.

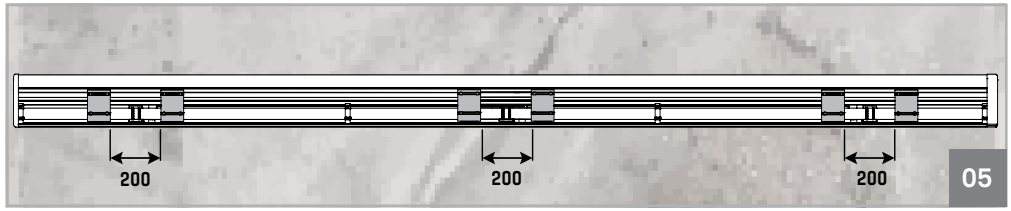

INSTALLATION EINES GEHÄUSE VON 6501MM BIS 7000MM (3 ARME) - die **6** Halterungen **(B)** müssen vollständig angebracht und 20mm vom Markisenarm entfernt sein. Der Markisenarm sollte mit dem Gehäuse zentriert sein.

BEFESTIGUNG AN DER WAND

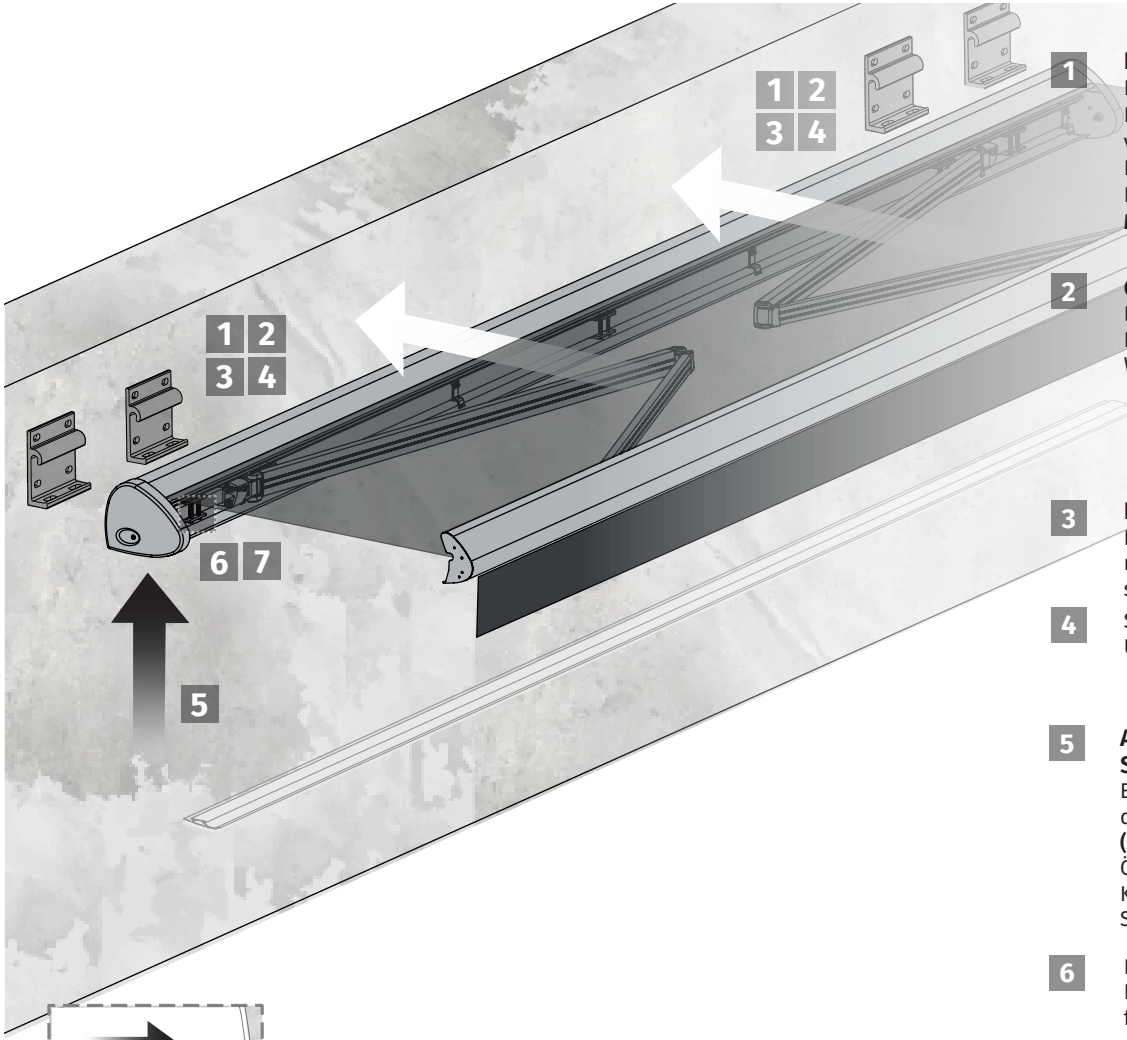

1 **BEFESTIGUNG DER WANDHALTER**
Identifizieren Sie die Bohrpunkte für die Platzierung der Wandhalter. Bohren Sie Löcher mit einer Tiefe von **100mm** und einem Durchmesser von **20mm**.
Platzieren Sie die **M12** Metallbuchsen in den erstellten Löchern.
Positionieren Sie die Wandhalterung in den Löchern und bringen Sie die **M12x90** Schrauben mit ihren Unterlegscheiben an.

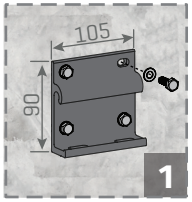

2 **GEHÄUSE ANWENDEN**
Bringen Sie die Gehäuse Halterungen an der Wandhalterung an.

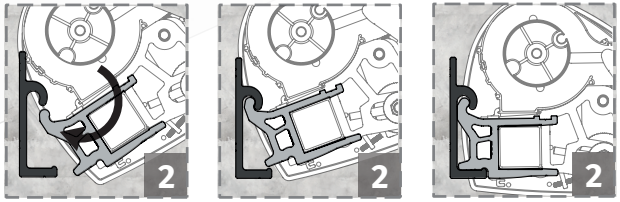

3 **BEFESTIGEN DER GEHÄUSE HALTERUNGEN**
Befestigen Sie die ISO7380-Schrauben **(M10 x 30)** mit den Unterlegscheiben, um die Halterungen zu sichern.

4 Setzen Sie die DIN933 Schrauben **(M8x75)** mit den Unterlegscheiben an und ziehen Sie sie fest an.

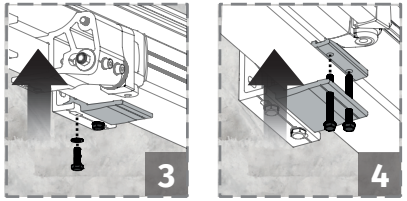

5 **ANWENDEN DES OBEREN SCHUTZPROFIL**
Entfernen Sie die Schraube und die Abdeckung von einer Seite. **(siehe Detail A).**
Öffnen Sie die Markise mit der Kurbel bis 500mm und bringen Sie das untere Schutzprofil an.

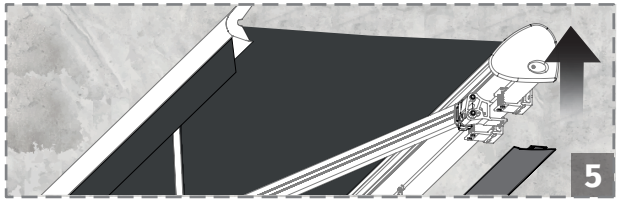

6 Rasten Sie das Profil in den Schlitz ein.
Heben Sie das Profil an, bis sich die Schraube festziehen lässt.

7 Bringen Sie zum Schluss die Abdeckung an den Seiten des Gehäuse wieder mit den Schrauben an.

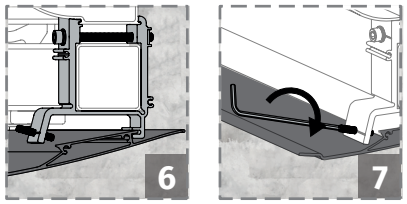

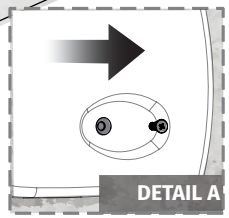

Schrauben, Dübel/Buchsen und Unterlegscheiben sind **nicht im** Kit enthalten.

BEFESTIGUNG AN DER DECKE

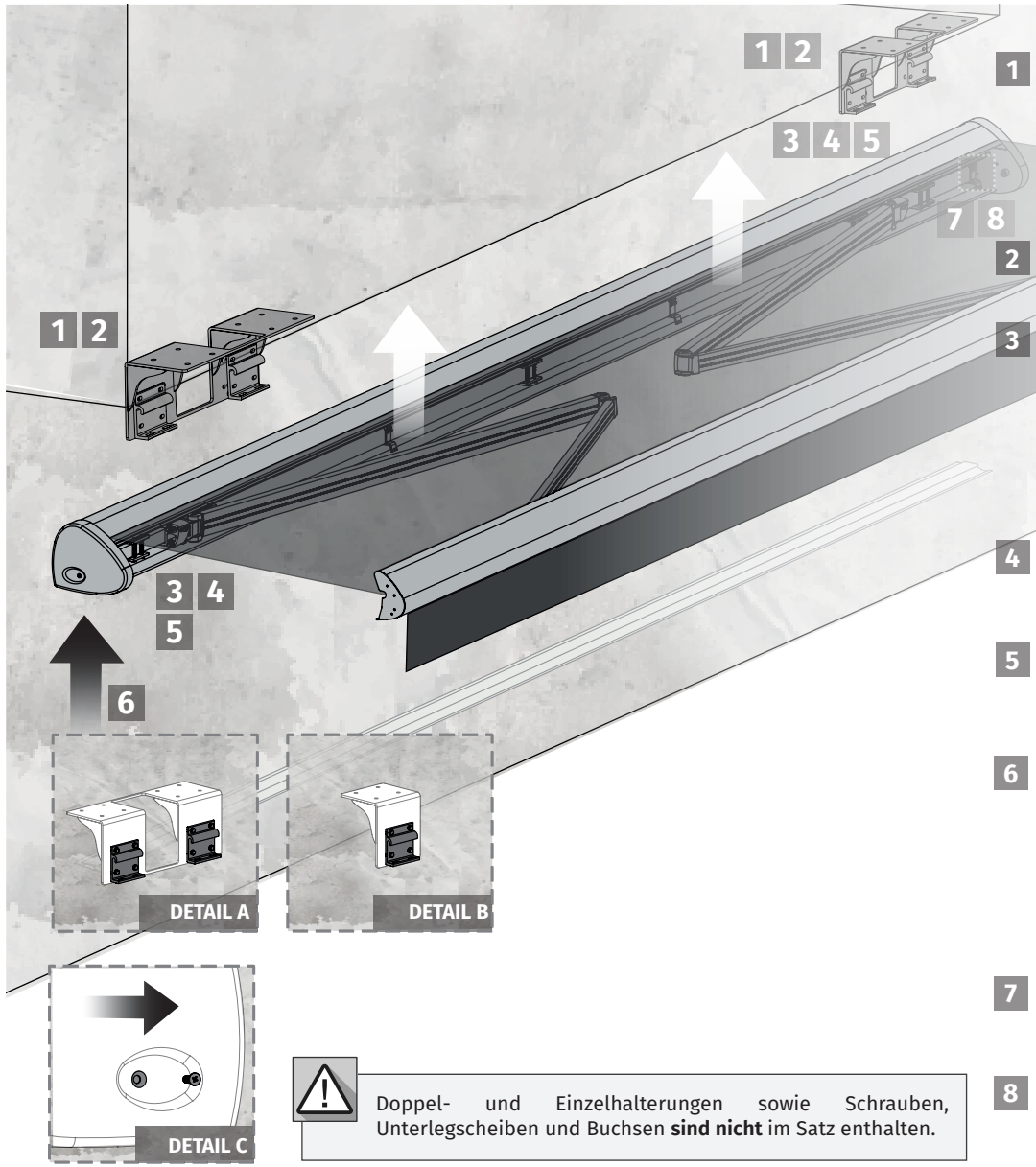

1 **FIJAR SOPORTE DEL COFRE**
Befestigung mit M12 Schrauben und Unterlegscheiben an Doppelkonsolen **(andere option, siehe Detail A).**

Wenn die Markise zwischen 5501 mm und 6500 mm ist, platzieren Sie eine einzelne konsole mittig zum Gehäuse.

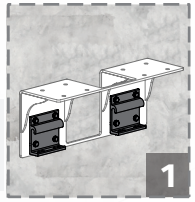

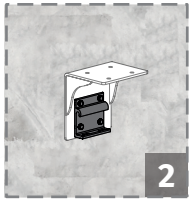

2 Befestigung mit M12 Schrauben und Unterlegscheiben an der einzelnen Konsole **(andere option, siehe Detail B).**

3 **GEHÄUSE ANWENDEN**
Bringen Sie die Gehäuse Halterungen an der Wandhalterung an.

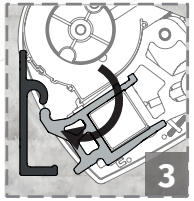

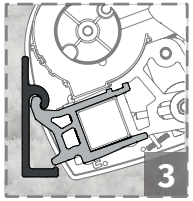

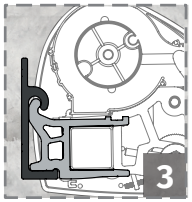

4 **BEFESTIGEN DER GEHÄUSE HALTERUNGEN**
Befestigen Sie die ISO7380-Schrauben **(M10 x 30)** mit den Unterlegscheiben, um die Halterungen zu sichern.

5 Setzen Sie die DIN933 Schrauben **(M8x75)** mit den Unterlegscheiben an und ziehen Sie sie fest an.

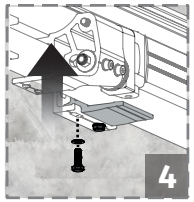

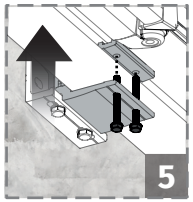

6 **ANWENDEN DES OBEREN SCHUTZPROFIL**
Entfernen Sie die Schraube und die Abdeckung von einer Seite. **(siehe Detail C).**
Öffnen Sie die Markise mit der Kurbel bis 500mm und bringen Sie das untere Schutzprofil an.

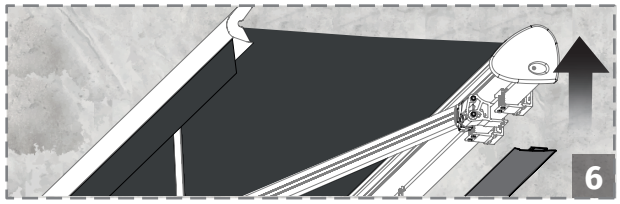

7 Rasten Sie das Profil in den Schlitz ein.
Heben Sie das Profil an, bis sich die Schraube festziehen lässt.

8 Bringen Sie zum Schluss die Abdeckung an den Seiten des Gehäuse wieder mit den Schrauben an.

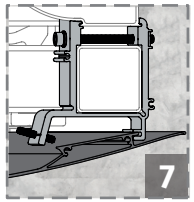

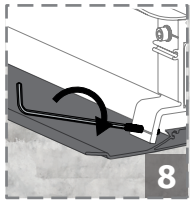

Doppel- und Einzelhalterungen sowie Schrauben, Unterlegscheiben und Buchsen **sind nicht** im Satz enthalten.

EINSTELLEN DER ARMARTIKULATION

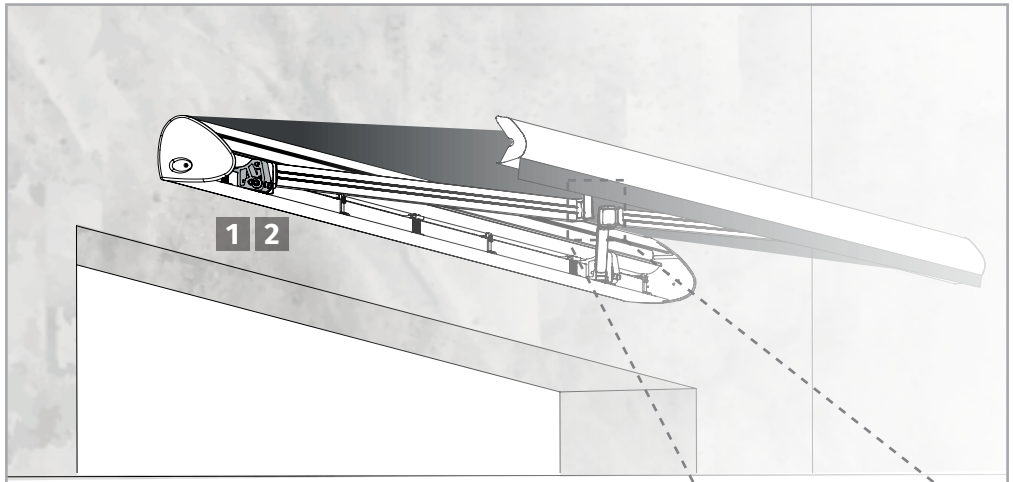

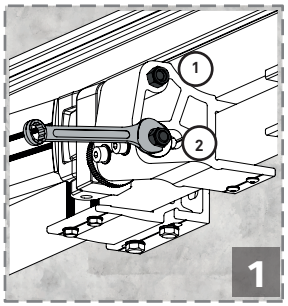

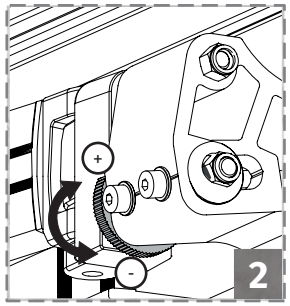

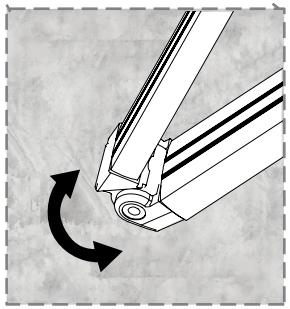

1 LÖSEN DER SCHRAUBEN

Bei geöffneter Markise von ca. 500mm die Schrauben 1 und 2 leicht lösen.

2 EINSTELLEN DER ARTIKULATION

Drehen Sie das Rad in die eine oder andere Richtung, um das Gelenk anzuheben oder abzusenken.

Während der Durchführung der Operationen hebt oder senkt sich das Gelenk.

EINSTELLEN DER MARKISEN NEIGUNG

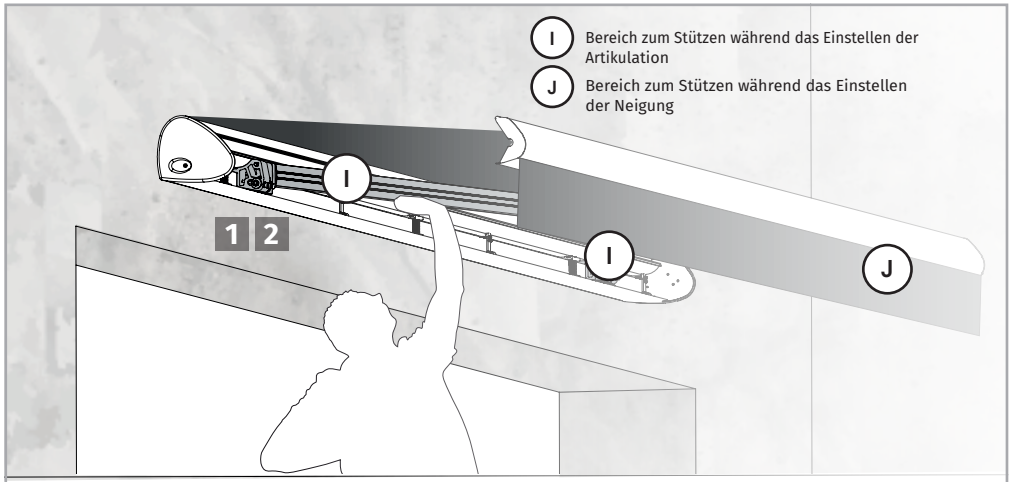

1 REGULIEREN DER MARKISE

Um die Neigung der Markise zu regulieren, öffnen Sie sie vollständig. Während des gesamten Vorgangs müssen Sie die Armen mit der Hand stützen.

2 Entriegeln Sie die Schraube 3 und lösen Sie die Schrauben 4 abwechselnd, bis Sie die gewünschte Neigung erreicht ist. Wenn Sie diese nach rechts drehen, hebt sich der Arm, und wenn Sie sie nach links drehen, senkt sich der Arm. Führen Sie diese Operation in einem Arm und dann im anderen aus. **Schrauben Sie nicht beide Arme gleichzeitig ab.** Ziehen Sie die Schraube 3 wieder fest, wenn Sie mit der Neigung der Markise zufrieden sind.

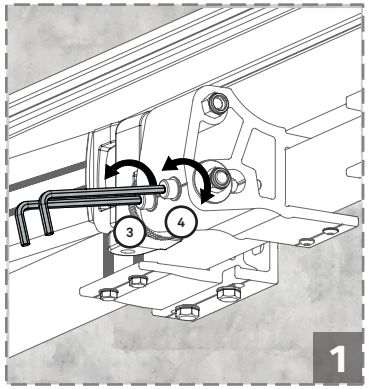

04. EINSTELLUNG

KIPPVORSCHRIFT FÜR VORDERES PROFIL

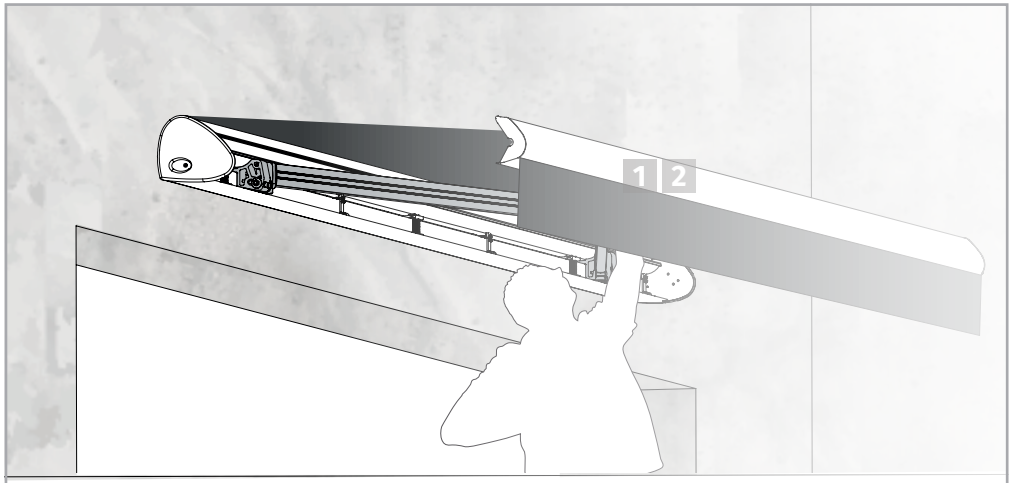

Die Markise ist bereits ab Werk eingestellt. Diese Einstellung ist nur erforderlich, wenn die Armneigung geändert wird.

1 VORDERPROFIL REGELN
Um das Schließen der Markise zu optimieren, muss die Neigung des Frontprofils an die Neigung des Arms angepasst werden. Stellen Sie die Markise in einem Abstand von ca. 500 mm auf.

2 Ziehen Sie die Schrauben (F, G) an oder lösen Sie sie, bis die gewünschte Einstellung erreicht ist.

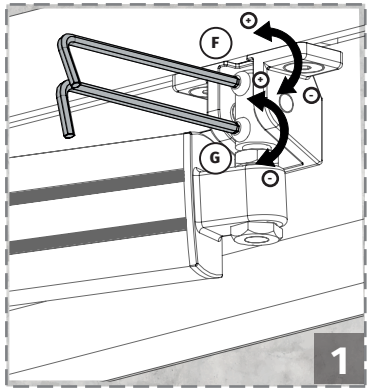

Lösen Sie niemals die Schrauben vollständig!
Eine falsche Einstellung des Frontprofils kann beim Schließen der Markise zu Beschädigungen führen! Eine zu niedrige oder zu hohe Positionierung des Scharniers kann bei geschlossener Markise zu einer Beschädigung der Plane oder des Verdecks führen!

04. EINSTELLUNG

MANUELLE ENTRIEGELUNG

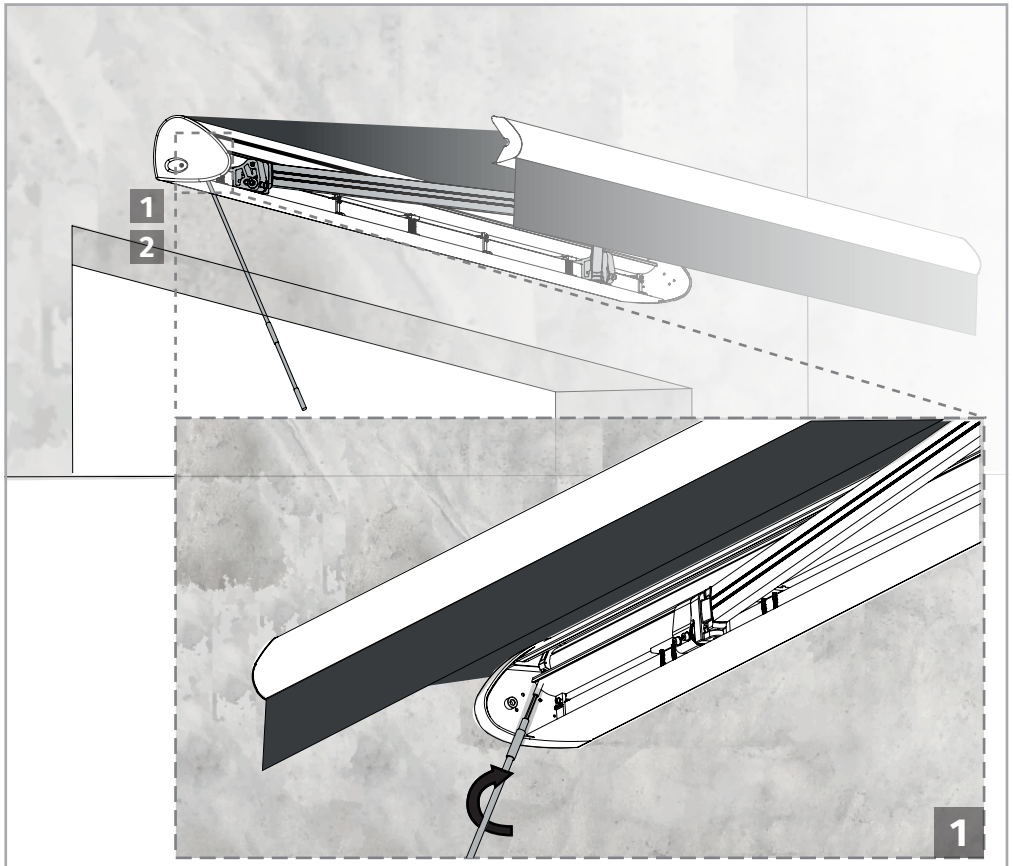

1 MARKISE ENTRIEGELN
Die Markise ist so gefertigt, dass im Falle eines Stromausfalls oder einer anderen Situation, die den elektrischen Betrieb dieser verhindert, die Markise manuell mittels der Kurbel geöffnet oder geschlossen werden kann.

2 Setzen Sie die Kurbel ein und drehen Sie sie, um die Markise zu öffnen / schließen.

04. EINSTELLUNG

ENDKURS

1 LÖSEN SIE DIE SCHRAUBEN
Lösen Sie die Schrauben und entfernen Sie die Abdeckungen auf der linken und rechten Seite.

2 Lösen Sie die 4 Schrauben, mit denen das obere Profil an den beiden Abdeckungen befestigt ist, vollständig.

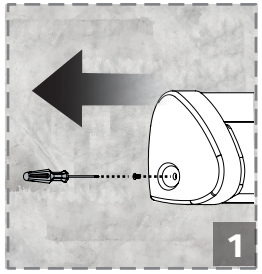

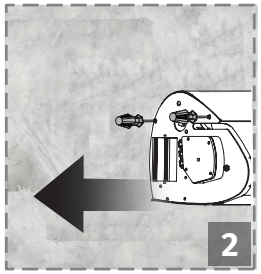

3 ENTFERNEN SIE DAS PROFIL
Entfernen Sie das obere Profil vom Gehäuse.

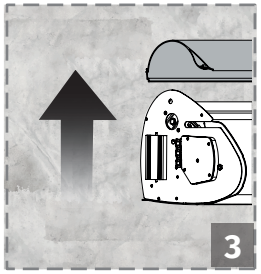

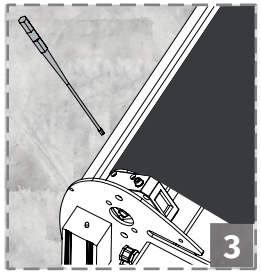

4 JUSTIEREN DES MOTOR
Das justieren kann gemäß dem folgenden Bild durchgeführt werden. Montieren Sie am Ende das Profil und die Abdeckung wieder, um die Markise zu schließen.

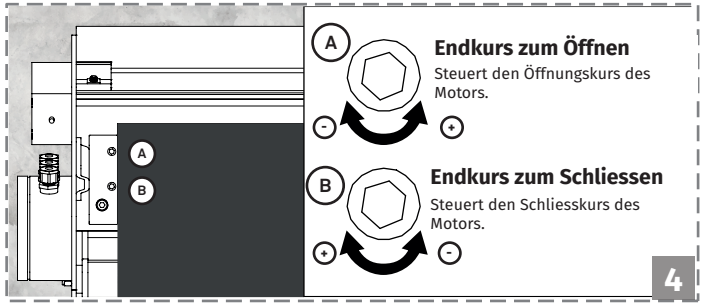

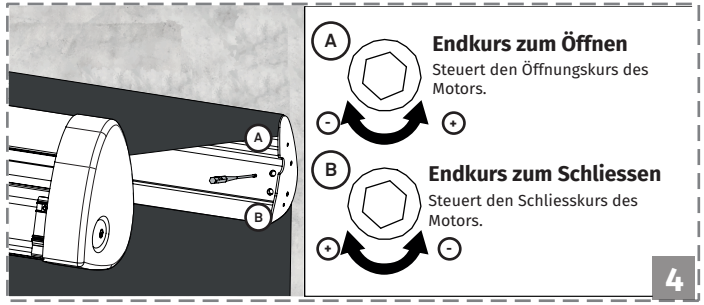

05. FEHLERBEHEBUNG

ANWEISUNG FÜR DIE ENDVERBRAUCHER UND TECHNIKER

Probleme	Ursachen	Lösungen
Die Markise ist nicht richtig an der Wand befestigt.	• Die Schrauben sind nicht für die Wandstruktur geeignet.	• Überprüfen Sie die Maße der Installation. • Vergewissern Sie sich, dass die Anzahl der Schrauben ausreichend sind und diese in diesem Handbuch angegeben sind.
Die Markise bleibt nach dem Öffnen nicht waagerecht.	• Änderungen an der Markise nach mehreren Manövern. • Unsachgemäße Einstellung des Oberteils oder der Gelenkarme.	• Überprüfen, ob die Wandhalterungen in Waage sind. • Überprüfen, ob das Vierkantrohrs in Waage ist. • Korrigieren Sie die Neigung der Arme unter Berücksichtigung der Anweisungen im Handbuch.
Das Profil schließt nicht vollständig.	•Justieren des Profil oder des Endkurs.	• Stellen Sie die Arme ein. • Passen Sie die obere Neigung an. • Justieren der Endkurse des Motor.
Der Maulwurf schließt nicht einseitig.	• Natürliche Erweiterung des Bildschirms.	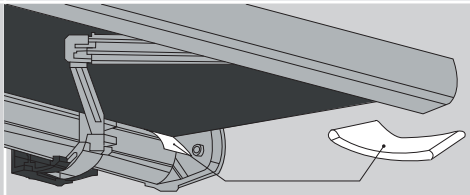 • Öffnen Sie die Markise. • Platzieren Sie eine gefaltete Plastikdose 4 an der Seite, an der sich der Bildschirm ändert, zwischen dem Röhrchen und dem Bildschirm. Fügen Sie bei Bedarf weitere Unterlegscheiben hinzu, bis der Bildschirm normal ist. Wenn die Verriegelung immer noch nicht passt, falten Sie die Kunststoffverriegelung weiter, um die Dicke zu erhöhen und die gleichen Vorgänge zu wiederholen
Die Markise funktioniert nicht und der Motor macht keine Geräusche.	• Der Motor geht nach 2 Öffnungen und 1 Schliessen in den Wärmeschutz.	• Warten Sie 20 Minuten.
Die Markise funktioniert nicht und der Motor macht keine Geräusche.	• Schutzproblem.	• Überprüfen Sie den Motoranschluss. • Überprüfen Sie den Motorbetrieb, indem Sie ihn direkt an das Stromnetz anschließen.