PORTUGAL

DE

WIWEATHER

HANDBUCH / INSTALLATIONS ANLEITUNG

v3.0 REV.08/2020

00. INHALT

INDEX

01. SICHERHEITSINFORMATION 1B

02. INSTALLATION 4B

03. KONDITIONEN INBETRIEBNAHME 5A

04. FUNKTION WIND SENSOR 5A

05. FUNKTION SONNEN SENSOR 5A

06. FUNKTION REGEN SENSOR 5A

07. PROGRAMMIER TATEN UND LED SIGNALISIERUNG

- TASTE SEL 5B
- TASTE SET 5B
- LED SIGNALISIERUNG 5B
- CODE - BEFEHLSSIGNAL SENDEN 5B
- SPEED - PROGRAMMIERTER WIND LIMIT PRÜFEN 6A
- SPEED - EINSTELLEN DES WIND LIMIT ZWISCHEN 5 UND 40KM/H 6A
- WIND - WIND SENSOR AKTIVIEREN/DEAKTIVIEREN 6A
- SUN - SONNEN SENSOR AKTIVIEREN/DEAKTIVIEREN 6A
- RAIN - REGEN SENSOR AKTIVIEREN/DEAKTIVIEREN 6A

08. SENSORÜBERWACHUNGS LED

- TEST - TEST DER SENSOREN AKTIVIEREN/DEAKTIVIEREN 6B
- TEST - AUSFÜHRUNG DES TESTS AN DEN WINDSENSOR (ANEMOMETER) 6B
- TEST - AUSFÜHRUNG DES TESTS AN DEN SONNENSENSOR 6B
- TEST - AUSFÜHRUNG DES TESTS AN DEN REGENSENSOR 6B

01. SICHERHEITSINFORMATION

ACHTUNG:

CE	Dieses Produkt wird in Übereinstimmung mit den Sicherheitsnormen der Europäischen Gemeinschaft (EC) zertifiziert.
RoHS	Dieses Produkt ist gemäß der Richtlinie 2011/65/EU des Europäischen Parlaments und des Rates vom 8. Juni 2011 über die Beschränkung der Verwendung bestimmter gefährlicher Stoffe in Elektro- und Elektronikgeräten.
	(Anzuwenden in Ländern mit Recycling-Systemen). Diese Kennzeichnung auf dem Produkt oder der Literatur gibt an, dass das Produkt und elektronisches Zubehör (Ladegerät, USBKabel, elektronisches Material, Handsender usw.) sollten nicht mit dem Hausmüll am Ende seiner Nutzungsdauer entsorgt werden. Um mögliche Schäden für die Umwelt oder der menschlichen Gesundheit durch unkontrollierte Abfallentsorgung zu vermeiden, trennen Sie diese Elemente von anderen Arten von Müll und entsorgen Sie die nachhaltige Wiederverwertung um stofflichen Ressourcen zu fördern. Private Nutzer sollten den Händler, bei dem sie das Produkt gekauft haben oder die Nationale Umweltbehörde kontaktieren um Einzelheiten darüber, wo und wie sie diese Produkte für eine umweltfreundliche Weise recyceln, wiederverwerten können. Gewerbliche Nutzer sollten sich an ihren Lieferanten wenden und die Algemeinen Bedingungen des Kaufvertrages prüfen. Dieses Produkt und deren elektronische Zubehörteile dürfen nicht mit anderen gewerblichen Abfällen Müll gemischt werden.
	Diese Kennzeichnung zeigt an, dass das Produkt und elektronisches Zubehör ab. (Ladegerät, USB-Kabel, elektronische Geräte, Steuerungen, etc.), einer elektrischen Entladungen unterliegen. Seien Sie vorsichtig beim Umgang mit dem Produkt und achten Sie auf alle Sicherheitsbestimmungen in diesem Handbuch.

01. SICHERHEITSINFORMATION

ALLGEMEINE HINWEISE

- Dieses Handbuch enthält wichtige Informationen zur Sicherheit und Gebrauch. Lesen Sie alle Anweisungen sorgfältig durch, bevor Sie mit der Installation / Verwendung beginnen, und bewahren Sie dieses Handbuch an einem sicheren Ort auf, damit Sie es bei Bedarf jederzeit abrufen können.
- Dieses Produkt ist nur zur Verwendung wie in diesem Handbuch beschrieben vorgesehen. Jede andere Anwendung oder Operation, die nicht berücksichtigt wird, ist ausdrücklich untersagt, da dadurch das Produkt beschädigt werden und/oder Personen gefährdet werden können, die zu schweren Verletzungen führen können.
- Dieses Handbuch richtet sich in erster Linie an professionelle Installateure und entbindet nicht die Verantwortung des Benutzers, den Abschnitt “Anwendernormen” zu lesen, um die korrekte Funktion des Produkts sicherzustellen.
- Die Installation und Reparatur dieses Geräts darf nur von qualifizierten und erfahrenen Technikern durchgeführt werden, um sicherzustellen, dass alle diese Verfahren in Übereinstimmung mit den geltenden Gesetzen und Bestimmungen ausgeführt werden. Nicht professionellen und unerfahrenen Benutzern ist es ausdrücklich untersagt, Maßnahmen zu ergreifen, es sei denn, dies wird von spezialisierten Technikern ausdrücklich verlangt.
- Installationen müssen häufig überprüft werden, um Unwucht und Anzeichen von Verschleiß, Kabel, Federn, Scharnieren, Rädern, Stützen oder anderen mechanischen Montageelementen zu überprüfen.
- Nutzen Sie das Gerät nicht, wenn Reparaturen oder Einstellungen erforderlich sind.
- Bei Wartung, Reinigung und Austausch von Teilen muss das Produkt von der Stromversorgung getrennt werden. Dies gilt auch für alle Vorgänge, bei denen die Produktabdeckung geöffnet werden muss.
- Die Verwendung, Reinigung und Wartung dieses Produkts kann von Personen ab 8 Jahren und von Personen, deren körperliche, sensorische oder geistige Leistungsfähigkeit eingeschränkt ist, oder von Personen ohne Kenntnis der Funktionsweise des Produkts, sofern vorhanden, durchgeführt werden die Beaufsichtigung oder Anweisung von Personen, die Erfahrung mit der Verwendung des Produkts auf sichere Weise haben und die damit verbundenen Gefahren verstehen.
- Kinder sollten nicht mit dem Produkt oder Öffnungsvorrichtungen spielen, um ein unbeabsichtigtes Auslösen der motorisierten Tür oder des Tores zu verhindern.

HINWEISE FÜR DEN INSTALLATEUR

- Bevor Sie mit den Installationsverfahren beginnen, stellen Sie sicher, dass Sie über alle Geräte und Materialien verfügen, die für die Installation des Produkts erforderlich sind.
- Sie sollten sich den Schutzindex (IP) und die Betriebstemperatur notieren, um sicherzustellen, dass er für den Installationsort geeignet ist.
- Stellen Sie dem Benutzer das Produkthandbuch zur Verfügung und informieren Sie ihn, wie im Notfall damit umzugehen ist.
- Wenn der Automatismus an einem Tor mit einer Fußgängertür installiert ist, muss ein Türverriegelungsmechanismus installiert werden, während das Tor in Bewegung ist.
- Installieren Sie das Produkt nicht “verkehrt herum” oder durch Elemente, die sein Gewicht nicht tragen. Fügen Sie bei Bedarf an strategischen Punkten Halterungen hinzu, um die Sicherheit des Automatismus zu gewährleisten.
- Installieren Sie das Produkt nicht in explosionsgefährdeten Bereichen.
- Die Sicherheitseinrichtungen müssen die möglichen Quetsch-, Schnitt-, Transport- und Gefahrenbereiche der motorisierten Tür oder des Tores schützen.
- Stellen Sie sicher, dass die zu automatisierenden Elemente (Tore, Türen, Fenster, Jalousien usw.) einwandfrei funktionieren und ausgerichtet und eben sind. Stellen Sie außerdem sicher, dass sich die erforderlichen mechanischen Anschläge an den entsprechenden Stellen befinden.

01. SICHERHEITSINFORMATION

- Die elektronische Steuerung muss an einem Ort installiert werden, der vor Flüssigkeiten (Regen, Feuchtigkeit usw.), Staub und Schädlingen geschützt ist.
- Sie müssen die verschiedenen elektrischen Kabel durch Schutzschläuche verlegen, um sie vor mechanischen Belastungen, im Wesentlichen am Stromkabel, zu schützen. Bitte beachten Sie, dass alle Kabel von unten in den Steuerungkasten eingehen müssen.
- Wenn der Automatismus in einer Höhe von mehr als 2,5m über dem Boden oder einer anderen Zugangsebene installiert werden soll, müssen die Mindestanforderungen für Sicherheit und Gesundheitsschutz für den Einsatz von Arbeitsmitteln durch die Arbeiter bei der Arbeit des Unternehmens beachtet werden. Richtlinie 2009/104 EG des Europäischen Parlaments und des Rates vom 16. September 2009.
- Bringen Sie das permanente Etikett für die manuelle Freigabe so nah wie möglich am Mechanismus an.
- An den stationären Stromversorgungsleitungen des Produkts muss ein Trennmittel, wie z. B. ein Schalter oder ein Trennschalter an der Schalttafel, gemäß den Installationsvorschriften vorgesehen sein.
- Wenn für das zu installierende Produkt eine Stromversorgung mit 230V oder 110V erforderlich ist, stellen Sie sicher, dass der Anschluss an eine Schalttafel mit Erdungsanschluss erfolgt.
- Das Produkt wird nur mit Niederspannungssicherheit mit elektronischer Steuerung betrieben. (nur bei 24V Motoren)

HINWEISE AN DEN BENUTZER

- Bewahren Sie dieses Handbuch an einem sicheren Ort auf, an dem Sie sich bei Bedarf jederzeit informieren können.
- Wenn das Produkt ohne Vorbereitung mit Flüssigkeiten in Kontakt kommt, muss es sofort vom Strom getrennt werden, um Kurzschlüsse zu vermeiden, und einen qualifizierten Techniker hinzuziehen.
- Vergewissern Sie sich, dass der Installateur Ihnen das Produkthandbuch zur Verfügung gestellt und Sie informiert hat, wie Sie im Notfall mit dem Produkt umgehen.
- Wenn das System repariert oder modifiziert werden muss, entsperren Sie das Gerät, schalten Sie die Stromversorgung aus und nutzen Sie es erst wieder, wenn alle Sicherheitsbedingungen erfüllt sind.
- Im falle eines Auslösen von Leistungsschaltern oder einem Ausfall der Sicherung, lokalisieren Sie die Störung und beheben, bevor der Leistungsschalter zurückgesetzt oder die Sicherung ausgetauscht wird. Wenn die Störung nicht anhand dieses Handbuchs repariert werden kann, wenden Sie sich an einen Techniker.
- Halten Sie den Aktionsbereich des motorisierten Tor während der Bewegung frei und erzeugen Sie keinen Widerstand gegen die Bewegung.
- Nehmen Sie keine Arbeiten an den mechanischen Elementen oder Scharnieren vor, wenn sich das Produkt in Bewegung befindet.

VERANTWORTUNG

- Der Lieferant lehnt jegliche Haftung ab, wenn:
  - produktausfall oder Verformung durch unsachgemäße Installation, Verwendung oder Wartung!
  - wenn die Sicherheitsvorschriften bei der Installation, Verwendung und Wartung des Produkts nicht beachtet werden.
  - wenn die Anweisungen in diesem Handbuch nicht befolgt werden.
  - wenn Schäden entstehen durch unbefugte Änderungen.
  - In diesen Fällen erlischt die Garantie.

LEGENDE YMBOLE

- Wichtige Sicherheitshinweise
- Potentiometer Informationen
- Nützliche Informationen
- Informationen zu Anschlüssen
- Programmierinformationen
- Tasteninformationen

Alle Arbeiten, die das Öffnen des Geräts erfordern (Kabelverbindungen, Programmierung usw.), dürfen nur von qualifiziertem Personal während der Installations- oder Programmierphase durchgeführt werden!
Wenden Sie sich für jeden weiteren Vorgang, bei dem das Gerät erneut geöffnet werden muss, an den technischen Service.

Wenn dieses Gerät zusammen mit einer MOTORLINE Markise erworben wird, ist es bereits ab Werk programmiert.
In diesem Fall müssen Sie nur den Wind- und das Helligkeitslimit nach Ihren Wünschen anpassen.

Die technischen Eigenschaften sind wie folgt:

	WIWEATHER
• **Stromversorgung**	230V 50/60Hz 3W máx.
• **Betriebstemperatur**	-10 ~55ºC
• **Empfindlichkeit des Anenometers**	5 ÷ 40 Km/h
• **Empfindlichkeit des Sonnensensors**	5 ÷ 40 Klux
• **IP**	IP54
• **Frequenz**	433,92 Hz

Wenn dieses Gerät durch Aktivieren des Regen- oder Windsensors den Befehl zum Ausführen einer Sicherheitsschliessung an die Steuerung sendet, kann die Markise erst nach 15 Minuten wieder geöffnet werden.

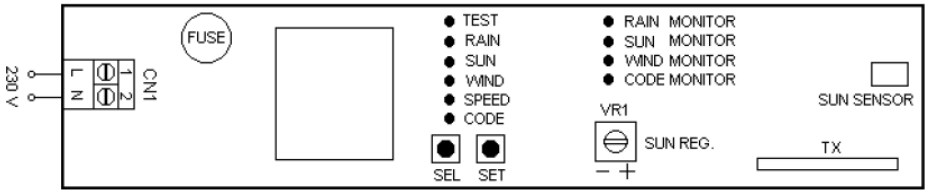

LEGENDA:

01 • Netzeingang 230V ~ (Phase)
02 • Netzeingang 230V ~ (Neutral)

02. INSTALLATION

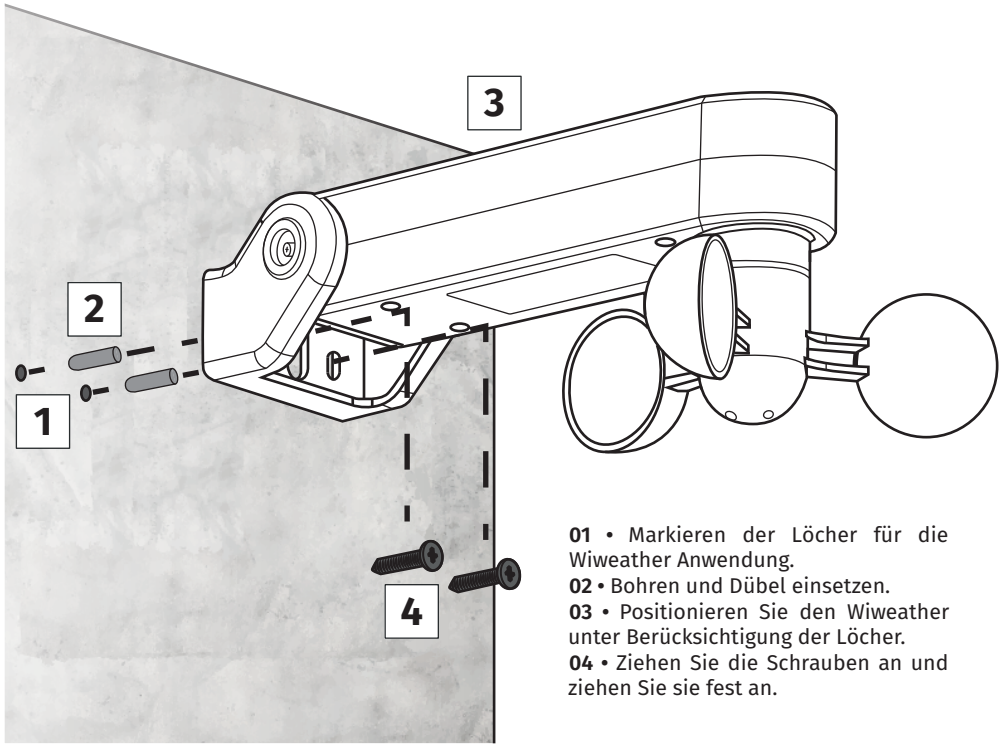

01 • Markieren der Löcher für die Wiweather Anwendung.
02 • Bohren und Dübel einsetzen.
03 • Positionieren Sie den Wiweather unter Berücksichtigung der Löcher.
04 • Ziehen Sie die Schrauben an und ziehen Sie sie fest an.

Wiweather muss wie in der Installationszeichnung angegebenen Position installiert werden.
Wenn Sie diese Angabe nicht beachten, kann die normale Funktion des Produkts gefährden.

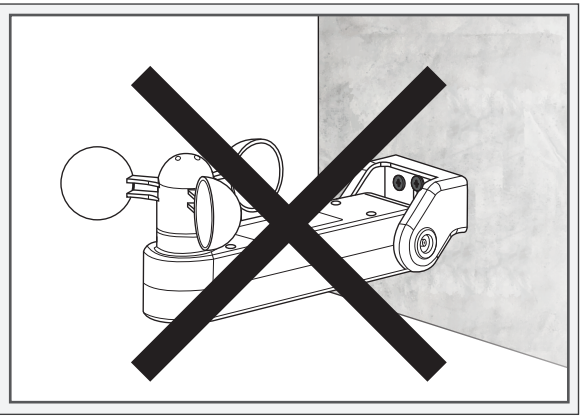

03. KONDITIONEN INBETRIEBNAHME

•Dieses Gerät kann an eine oder mehrere mit Rolling Code kompatible elektronische MOTORLINE Steuerung angeschlossen werden, um Sensorstatusinformationen zu erhalten. Für diesen Vorgang müssen Sie den Sensor an die Steuerung programmieren, an die er angeschlossen werden soll.

04. FUNKTION WIND SENSOR

• Der Sensor sendet einen Schließbefehl an die Steuerung, an die er programmiert ist, sobald die Windgeschwindigkeit die im Gerät eingestellten Grenzen überschreitet.

05. FUNKTION SONNEN SENSOR

• Der Sensor sendet einen Öffnungsbefehl an die Steuerung, an die er programmiert ist, und zwar nach 10 Minuten mit einer Helligkeit, die über dem am Potentiometer VR1 eingestellten Grenzwert liegt, der durch die LED SUN MONITOR angezeigt wird. Der Sensor sendet nach 10 Minuten einen Schließbefehl, wenn die Helligkeit unter dem ausgewählten Grenzwert liegt.

REGUILIERUNG DER EMPFINDLICHKEIT AN SONNE (5 ÷ 40 KLUX)

• Mit dem Sensor können Sie die Helligkeitsgrenze mit dem Potentiometer VR1 einstellen. Wenn die SUN MONITOR LED leuchtet, ist die Sonnenintensität höher als der ausgewählte Schwellenwert. Auf diese Weise können Sie dieses Signal als Referenz verwenden, um den Grenzwert für die aktuelle Helligkeit festzulegen.

In diesem Fall sollte der Sensor so installiert werden, dass die Helligkeit den ganzen Tag über gleichmäßig ist.

06. FUNKTION REGEN SENSOR

• Der Sensor sendet einen Schließbefehl, sobald der empfindliche Teil des Sensors mit Wasser benetzt ist. Dieser Befehl wird durch die RAIN MONITOR LED signalisiert.

07. PROGRAMMIER TATEN UND LED SIGNALISIERUNG

TASTE SEL

• Erlaubt das auswählen einer Funktion, um sie zu ändern, indem Sie die Taste drücken, bis die entsprechende LED blinkt. Die Auswahl bleibt 15 Sekunden lang aktiv. Danach geht sie in den Standby Modus.

TASTE SET

• Führt die Porgrammierung der ausgewählten Funktion mit der Taste SEL

LED SIGNALISIERUNG

• **LED an:** option gespeicherte.
• **LED aus:** option nicht gespeichert.
• **Blinkende LED:** option ausgewählt.

LED	AUS	AN
CODE	Code senden = AUS	Code senden = AN
SPEED	Sicherheit Wind 25 Km/h	Sicherheit Wind Pgm.
WIND	Sicherheit Wind = OFF	Sicherheit Wind = ON
SUN	Sicherheit Sonne = AUS	Sicherheit Sonne = AN
RAIN	Sicherheit Regen = AUS	Sicherheit Regen = AN
TEST	Test Funktion = AUS	Test Funktion = AN

Sobald das WiWeather in eine Steuerung konfiguriert ist, **muss es** an eine Stromversorgung angeschlossen und in Reichweite der Steuerung gehalten werden! Andernfalls kann die Steuerung den Sensor nicht erkennen und wechselt in den abgesicherten Modus, sodass die Markise nicht geöffnet werden kann.

CODE - BEFEHLSSIGNAL SENDEN

• Die Verbindung eines Sensor mit der Steuerung muss wie folgt durchgeführt werden:
01 • An der Steuerung aktivieren der Funktion Handsender Konfiguration (siehe technisches Handbuch der Steuerung).
02 • Drücken Sie die SEL Taste so oft, bis die LED CODE leuchtet
03 • Drücken Sie die SET Taste für 1 bis 2 Sekunden.
Zu diesem Zeitpunkt sendet der Sensor einen Code an die Steuerung, der von der LED CODE MONITOR signalisiert wird.

Sie sollten an der angeschlossenen Steuerung überprüfen, dass der Sensor programmiert ist (siehe Handbuch der Steuerung).
Der Sensor sendet abhängig von den Wetterbedingungen Befehlssignale.
Wiederholen Sie die obigen Vorgänge, wenn Sie denselben Sensor in anderen kompatiblen Steuerungen programmieren möchten.

SPEED - PROGRAMMIERTER WIND LIMIT PRÜFEN

• Befolgen Sie die folgenden Anweisungen, um das Wind Limit festzulegen:
01 • Drücken Sie die SEL Taste so oft, bis die LED SPEED leuchtet.
Die SPEED-LED zeigt das Wind Limit an, die durch ein oder mehrere Doppel Blinken definiert ist, von denen jedes 5 km/h entspricht (Beispiel: 3 Doppel Blinken entsprechen 15 km/h).

SPEED - EINSTELLEN DES WIND LIMIT ZWISCHEN 5 UND 40KM/H

• Das Gerät wird mit einer Sicherheitsgrenze für Wind von 25Km/h geliefert (LED SPEED OFF).
Gehen Sie folgendermaßen vor, um das Sicherheits Limit für Wind zu ändern:
01 • Drücken Sie die SEL Taste so oft, bis die LED SPEED leuchtet.
02 • Drücken Sie die SET Taste, um den Programmiermodus aufzurufen.
03 • Gleichzeitig blinkt die LED SPEED zweimal, was jeweils einer Steigerung von 5Km/h entspricht.
04 • Drücken Sie die SET Taste, wenn die LED SPEED so oft blinkt, bis diese Option gespeichert ist (Beispiel: 4 Doppel Blinkel entsprechen 20Km/h).
Die LED SPEED leuchtet auf, um den Erfolg des Vorgangs zu bestätigen.

WIND - WIND SENSOR AKTIVIEREN/DEAKTIVIEREN

• Das Gerät wird mit eingeschaltetem Windsensor geliefert (LED WIND ON).
Gehen Sie folgendermaßen vor um diese Einstellung zu ändern:
01 • Drücken Sie die SEL Taste so oft, bis die LED WIND zu blinken beginnt.
02 • Drücken Sie die SET Taste, um den Status der LED WIND zu ändern.

SUN - SONNEN SENSOR AKTIVIEREN/DEAKTIVIEREN

• Das Gerät wird mit ausgeschaltetem Sonnensensor ausgeliefert (LED SUN OFF).
Gehen Sie folgendermaßen vor um diese Einstellung zu ändern:
01 • Drücken Sie die SEL Taste so oft, bis die LED SUN zu blinken beginnt.
02 • Drücken Sie die SET Taste, um den Status der LED SUN zu ändern.

RAIN - REGEN SENSOR AKTIVIEREN/DEAKTIVIEREN

• Das Gerät wird mit eingeschaltetem Regensensor geliefert (LED RAIN ON).
Gehen Sie folgendermaßen vor um diese Einstellung zu ändern:
01 • Drücken Sie die SEL Taste so oft, bis die LED RAIN zu blinken beginnt.
02 • Drücken Sie die SET Taste, um den Status der LED RAIN zu ändern.

RESET
Um zur Werkseinstellung zurückzukehren, drücken Sie gleichzeitig die Tasten SEL und SET, bis alle LEDs gleichzeitig leuchten. Die LEDs erlöschen sofort und signalisieren den Erfolg des Vorgangs.

08. SENSORÜBERWACHUNGS LED

• Dieses Gerät verfügt über 4 MONITOR Signal LEDs, mit denen überprüft werden kann, ob das Gerät Schließ- oder Öffnungsbefehle an die programmierten Steuerungen sendet, die den einzelnen Sensoren entsprechen.

LED	AUS	AN
CODE MONITOR	Senden des Signal OFF	Signal an Steuerung senden
WIND MONITOR	Wind unter Limit	Wind über Limit
SUN MONITOR	Helligkeit unter Limit	Helligkeit über Limit
RAIN MONITOR	Regen Sensor troken	Regen Sensor nass

TEST - TEST DER SENSOREN AKTIVIEREN/DEAKTIVIEREN

• Das Gerät wird mit dem Test der Wind-, Sonnen- und Regensensoren deaktiviert geliefert (LED TEST OFF).
Gehen Sie folgendermaßen vor um diese Einstellung zu ändern:
01 • Drücken Sie die SEL Taste so oft, bis die LED TEST zu blinken beginnt.
02 • Drücken Sie die SET Taste, um den Status der LED TEST zu ändern.

Wenn Sie mit dem Testen der Sensoren fertig sind, müssen Sie den Testmodus deaktivieren, damit das Gerät normal funktioniert.

TEST - AUSFÜHRUNG DES TESTS AN DEN WINDSENSOR (ANEMOMETER)

01 • Drehen Sie die Windmesserblätter manuell.
Die LED WIND MONITOR leuchtet auf und signalisiert 5 Sekunden lang den an die Steuerung gesendeten Schließbefehl.

TEST - AUSFÜHRUNG DES TESTS AN DEN SONNENSENSOR

01 • Drehen Sie den Potentiometer VR1 auf maximum im Uhrzeigersinn (in Richtung +). Die LED SUN MONITOR leuchtet auf und signalisiert der Steuerung für 5 Sekunden den Öffnungsbefehl.
02 • Drehen Sie den Potentiometer VR1 auf maximum gegen den Uhrzeigersinn (in die andere Richtung. Die LED SUN MONITOR erlischt und signalisiert 5 Sekunden lang den Schließbefehl an die Steuerung.

TEST - AUSFÜHRUNG DES TESTS AN DEN REGENSENSOR

01 • Befeuchten Sie die Regensensorzone leicht, und die LED RAIN MONITOR leuchtet 5 Sekunden lang auf, und signalisiert 5 Sekunden lang den an die Steuerung gesendeten Schließbefehl.
Vergewissern Sie sich nach dem Testen, dass die Regensensorzone gut gereinigt und trocken ist, bevor Sie den Sensor in den normalen Betrieb versetzen.