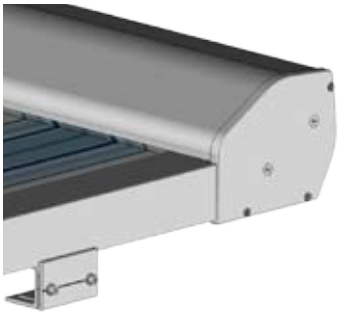

Installationsanleitung

MARKISE VARANDA

V2.0 REV20220825

2 Personen

INFORMATIONEN VOR DER INSTALLATION

Notwendige Werkzeuge

Wichtig

Überprüfen Sie vor der Installation die Ebenheit des Wintergartens, an dem Sie die Beschattung anbringen werden. Die Abmessungen müssen parallel und eben sein. Wenn der Wintergarten nicht eben ist, müssen Unterlegscheiben angebracht werden, die eine korrekte Montage der Befestigungshalterungen ermöglichen.

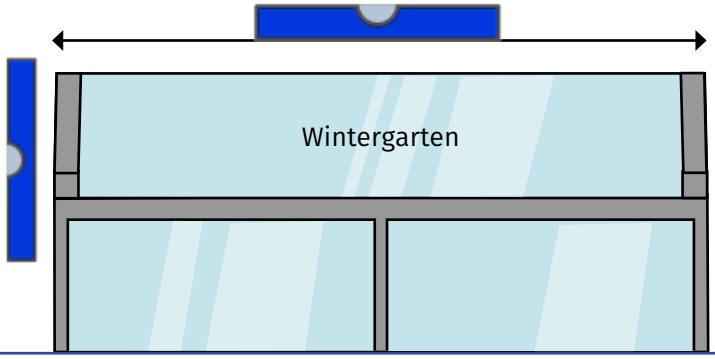

1 Im Inneren des Pakets

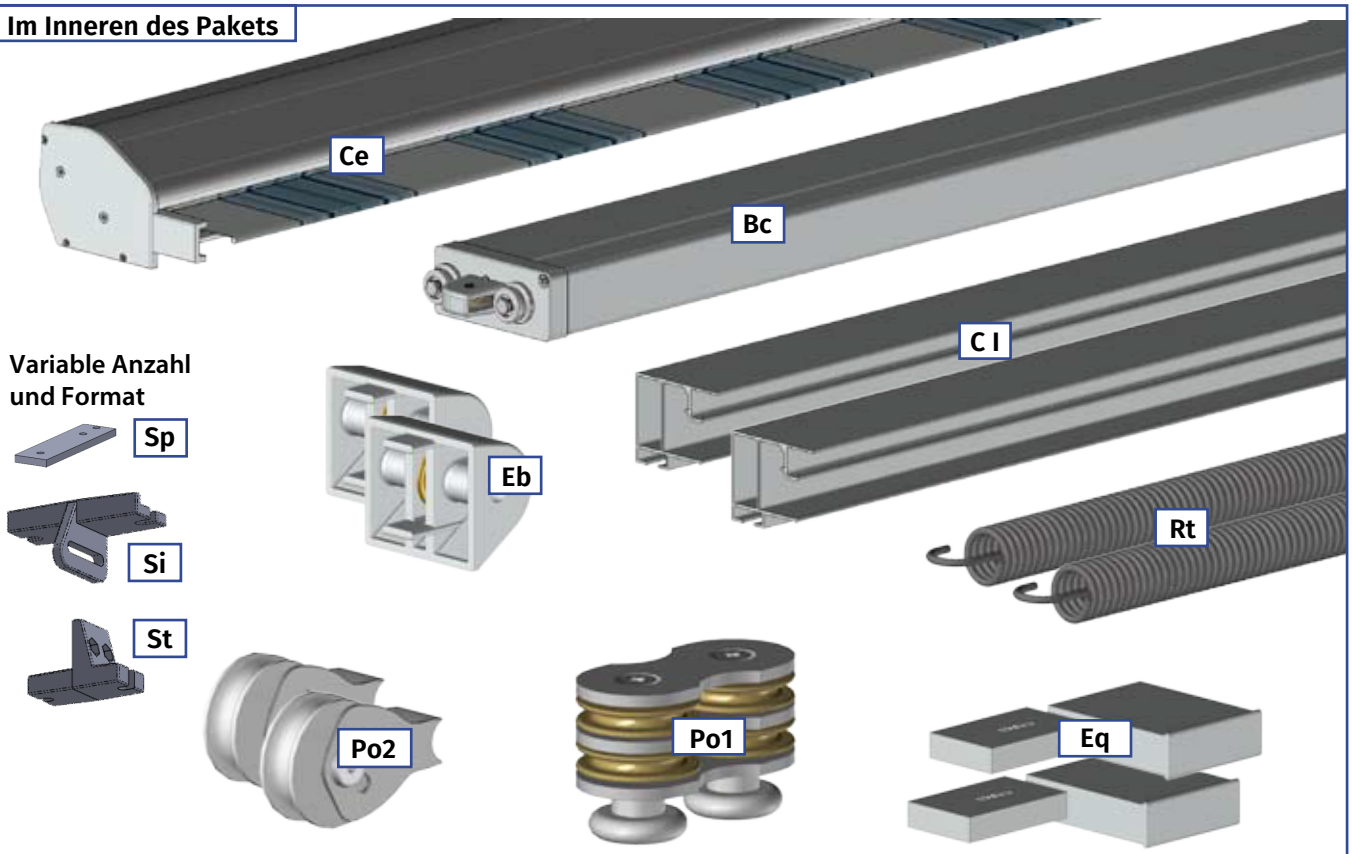

Hinweis: Schrauben enthalten, mit Ausnahme der **St** Schrauben, um an die vom Kunden gewählten Struktur zu verbinden.

2 Vorbereitung des Gehäuse und Frontprofils

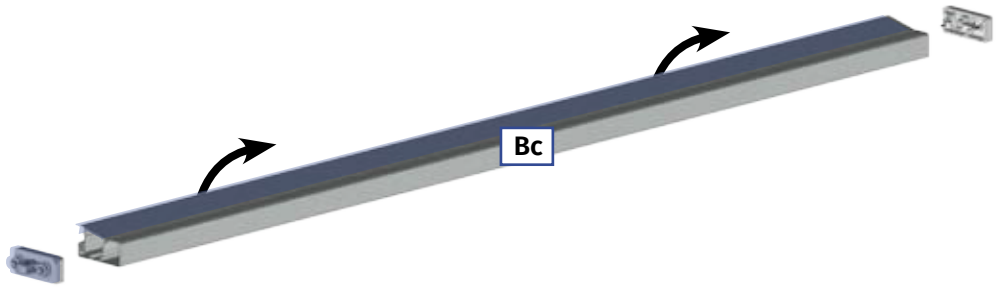

A Demontieren

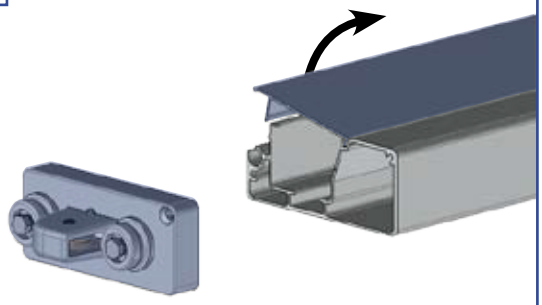

B Montieren

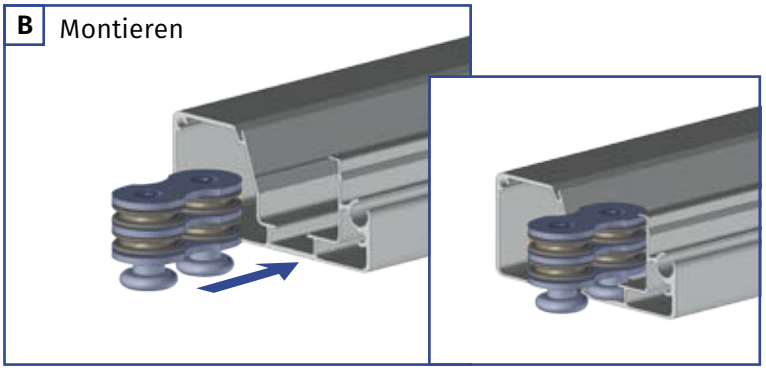

C Frontprofil auf Stoff schieben

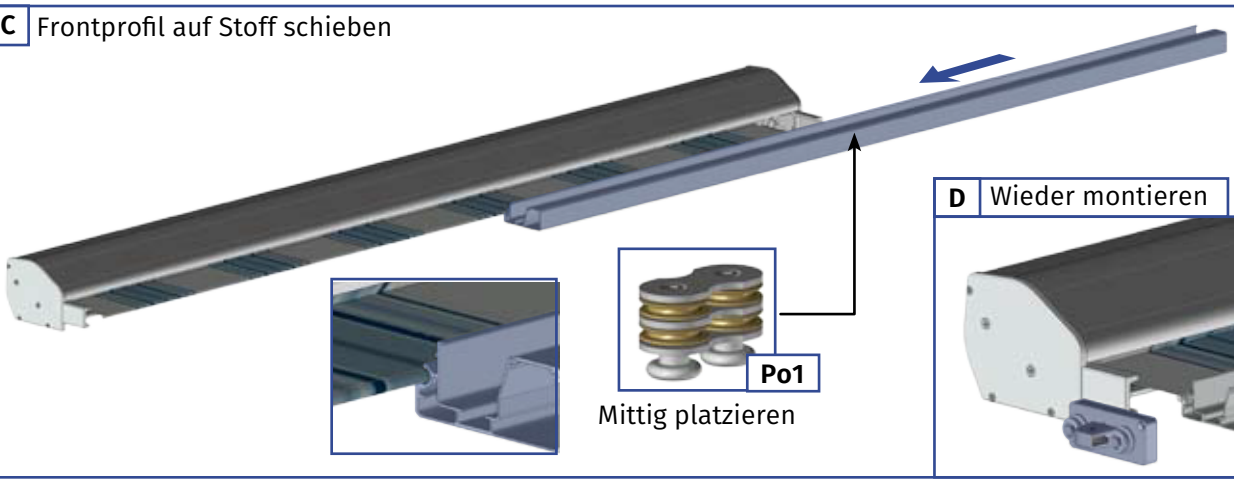

D Wieder montieren

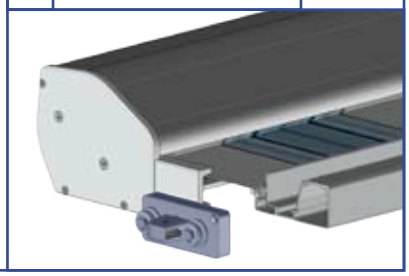

3 Vorbereitung der Befestigungswinkel

A Einsetzen

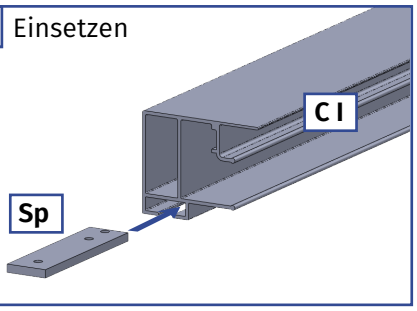

Beispiel für 6 Teilesätze (Sp, Si, St x 6),
3 Sätze für jede Halterung:

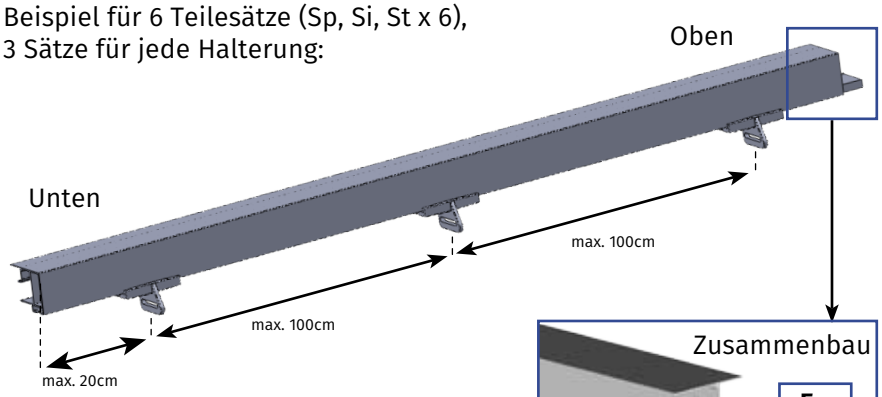

B

Schrauben Sie **SI** an **Sp**, der in **CI** eingesetzt wird, und achten Sie dabei auf die seitlich angezeigten Maße.

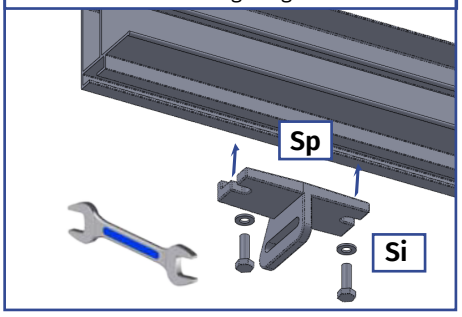

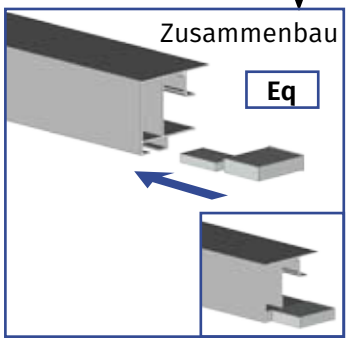

Führen Sie die gleiche Montage an das andere **CI** Profil durch.

4 Platzierung von Befestigungsplatten

Varanda ohne längeren Halter

A

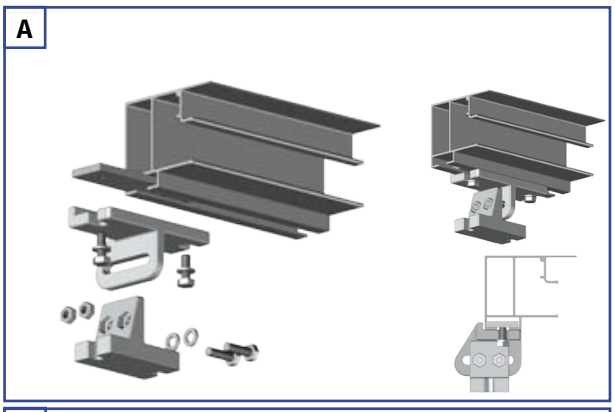

B

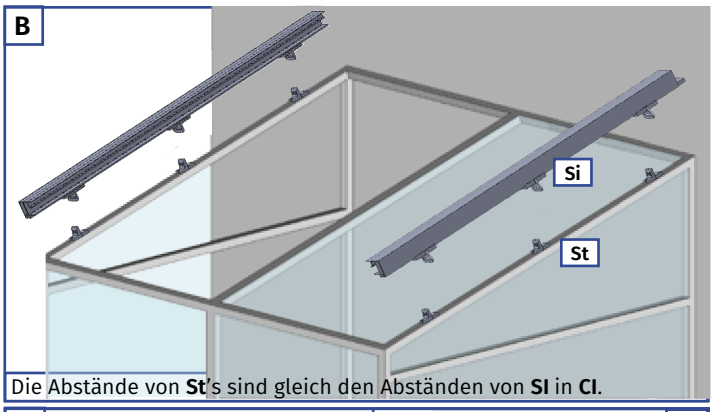

Die Abstände von **St**'s sind gleich den Abständen von **SI** in **CI**.

C

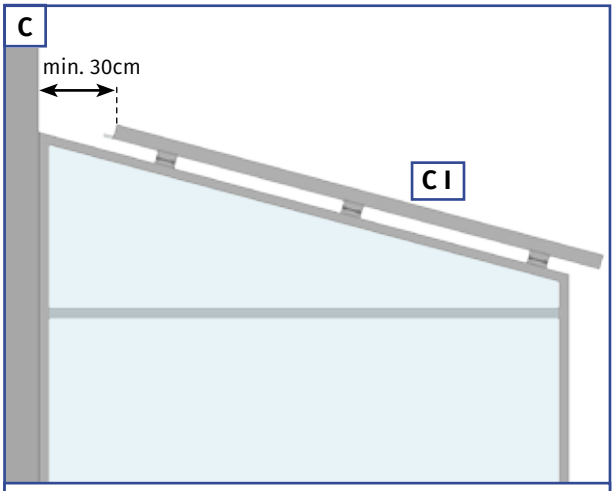

Achtung, es ist notwendig, die oben gezeigte Position einzuhalten, um das Gehäuse zusammenzubauen.

D

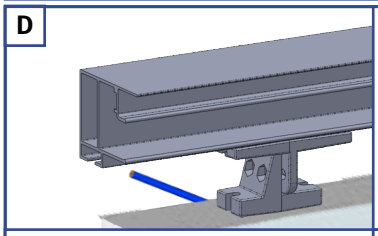

Machen Sie eine Markierung, wo Sie bohren werden.

E

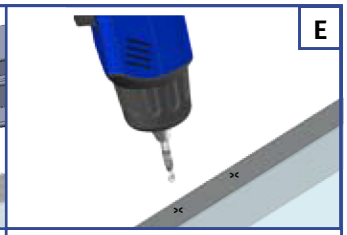

Bohren Sie in den markierten Bereichen.

F

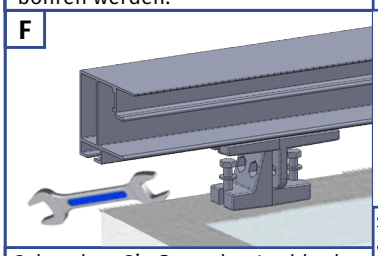

Schrauben Sie **St** an den Lochboden.

G

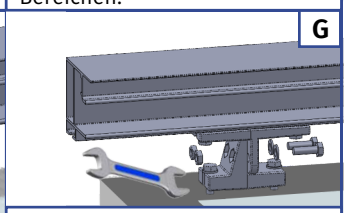

Schrauben Sie **St** an **SI**. Wiederholen Sie alle Prozesse so oft wie nötig, damit die Installation abgeschlossen werden kann.

Varanda mit längeren Halter

A

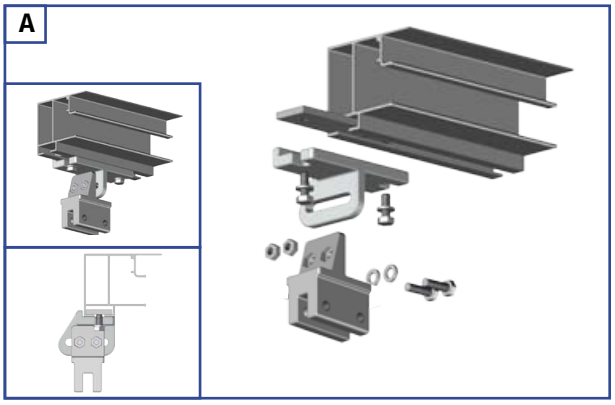

B

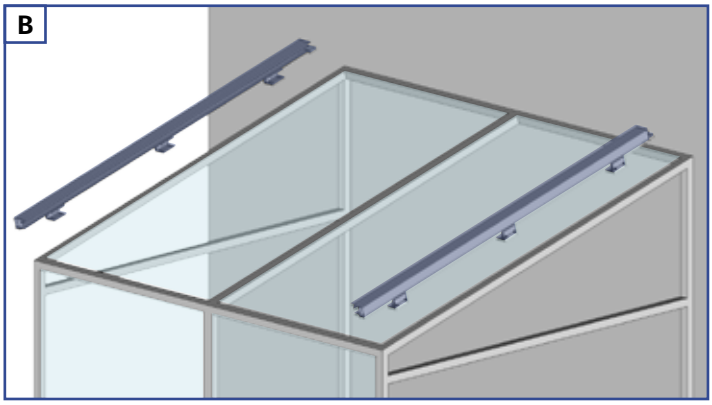

C

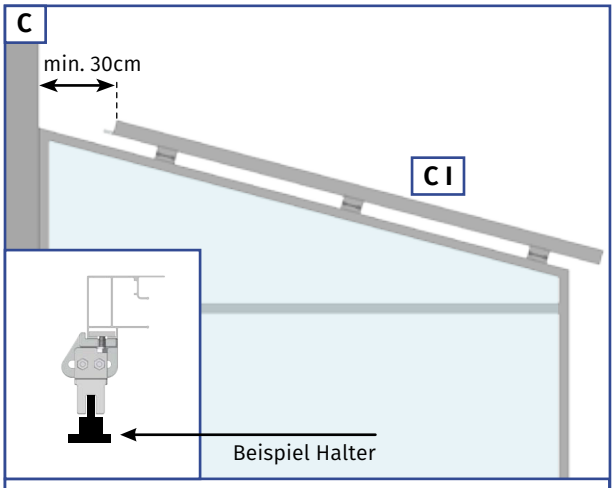

Achtung, es ist notwendig, die oben gezeigte Position einzuhalten, um das Gehäuse zusammenzubauen.

D

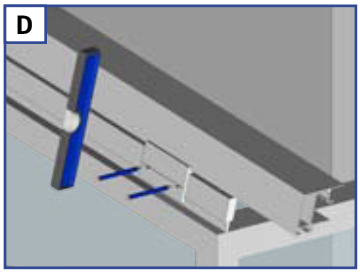

E

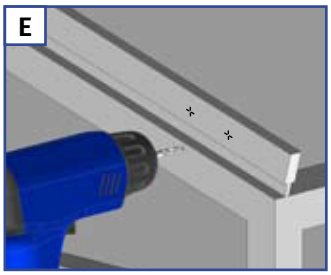

F Passen Sie die Befestigung der Markise an die Art Ihres Wintergarten an.

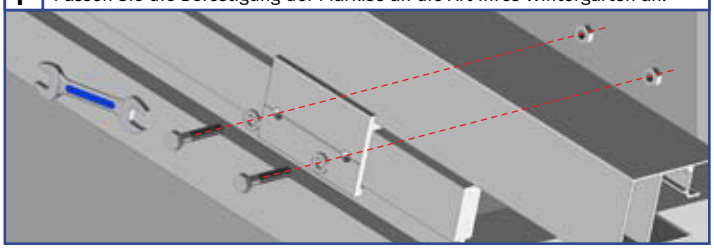

5 Andere Halterungen

Varanda ohne Halterungen

Einfache Anleitung

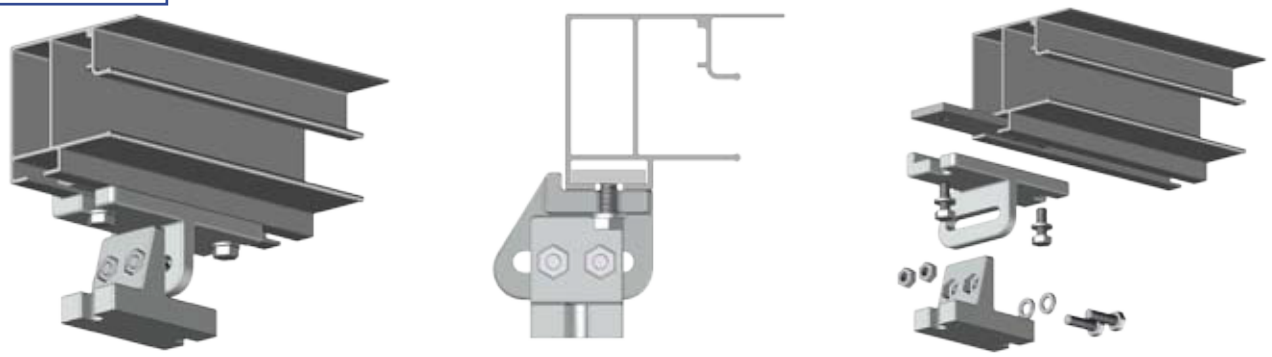

Doppelführer

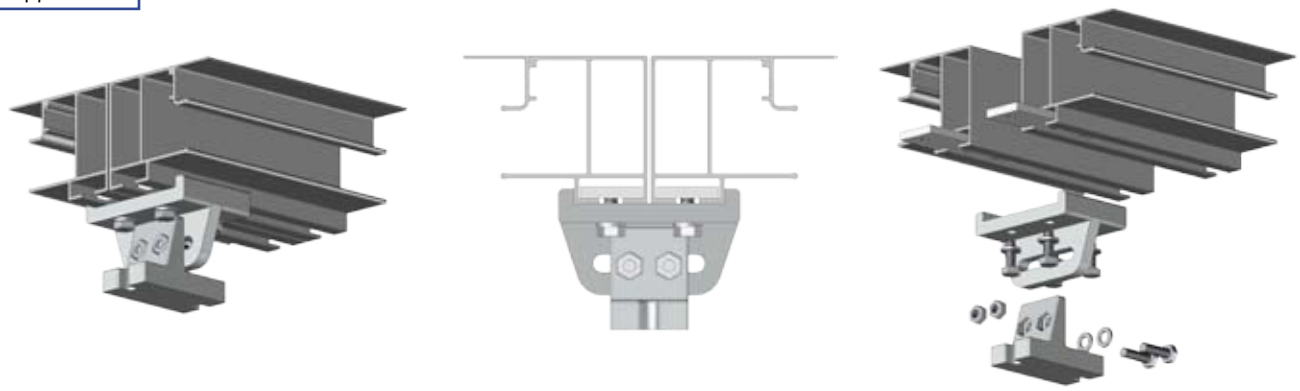

Varanda mit längeren Halter

Einfache Anleitung

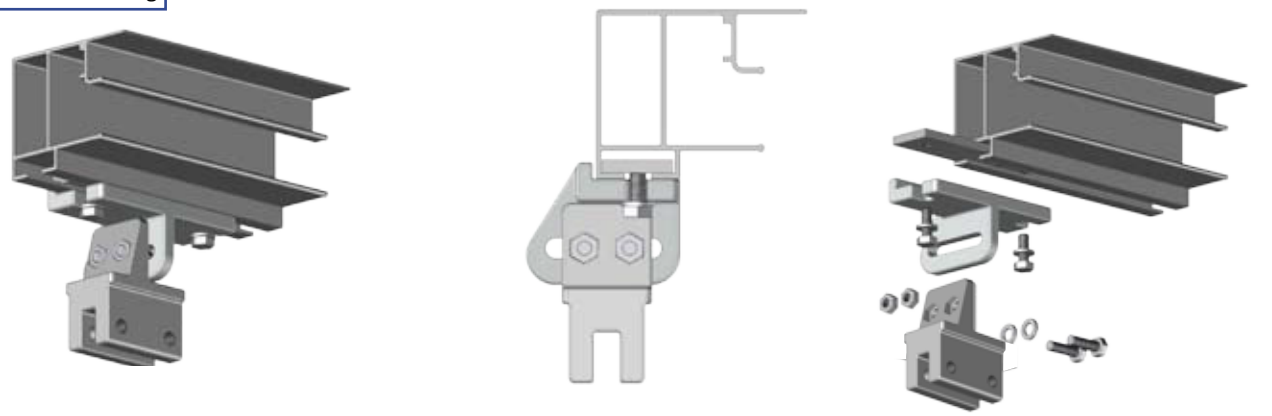

Doppelführer

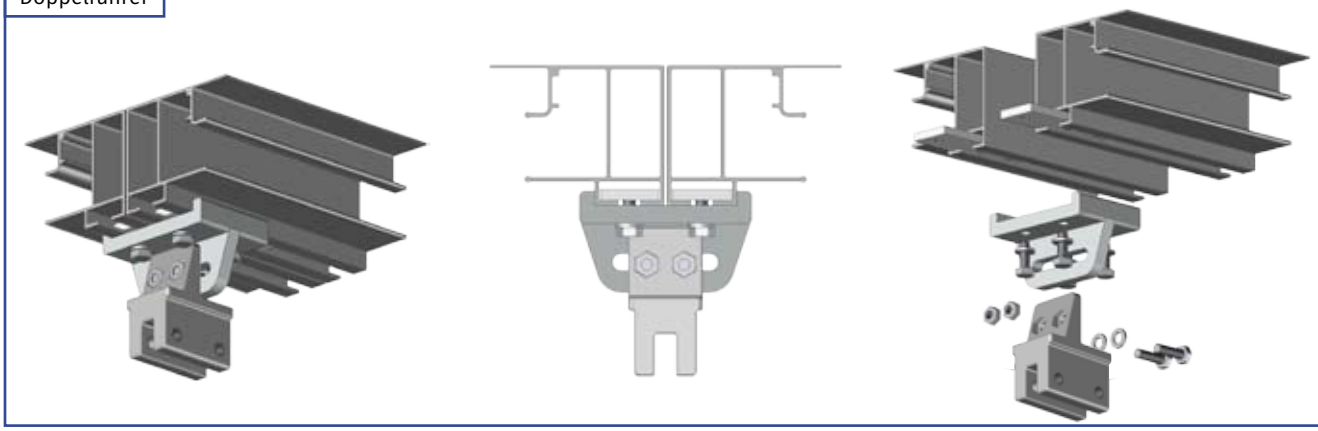

6 Installation des Gahäuse

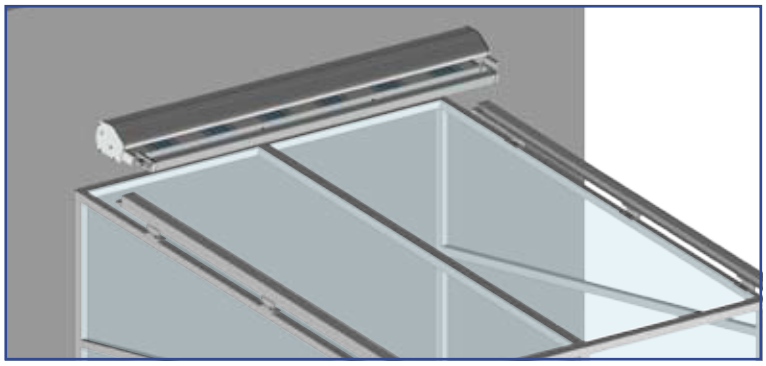

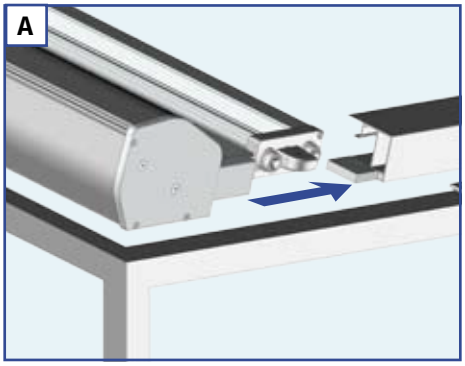

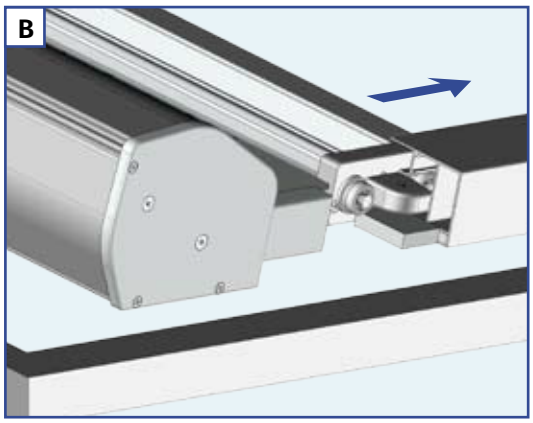

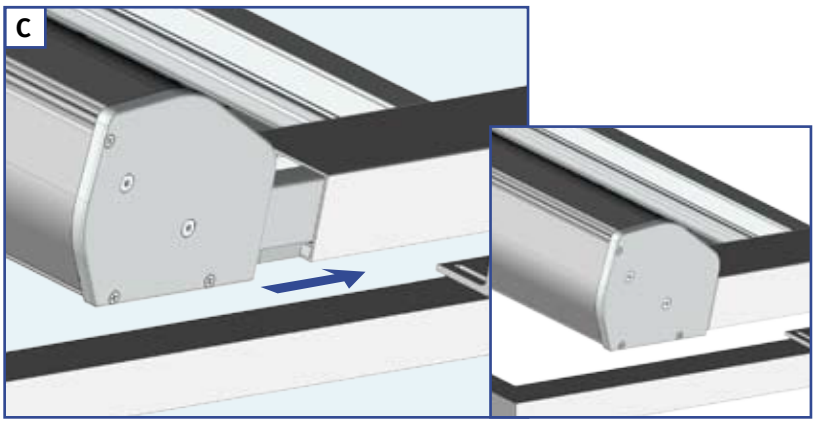

7 Platzierung des Manöverseils

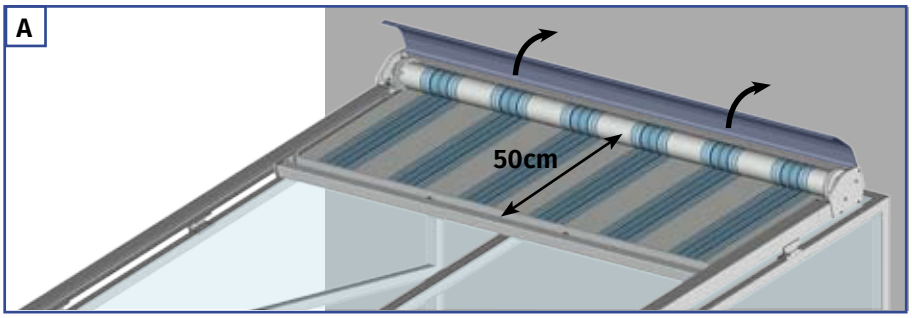

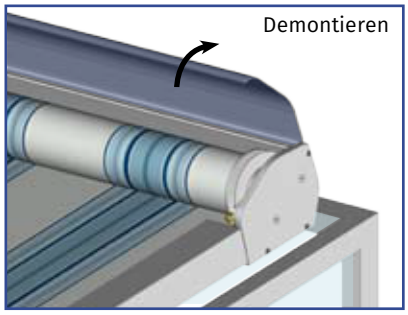

Achtung, damit die Markise richtig funktioniert, beachten Sie genau die folgenden Anweisungen. Arbeitsgang in 2 Schritten.

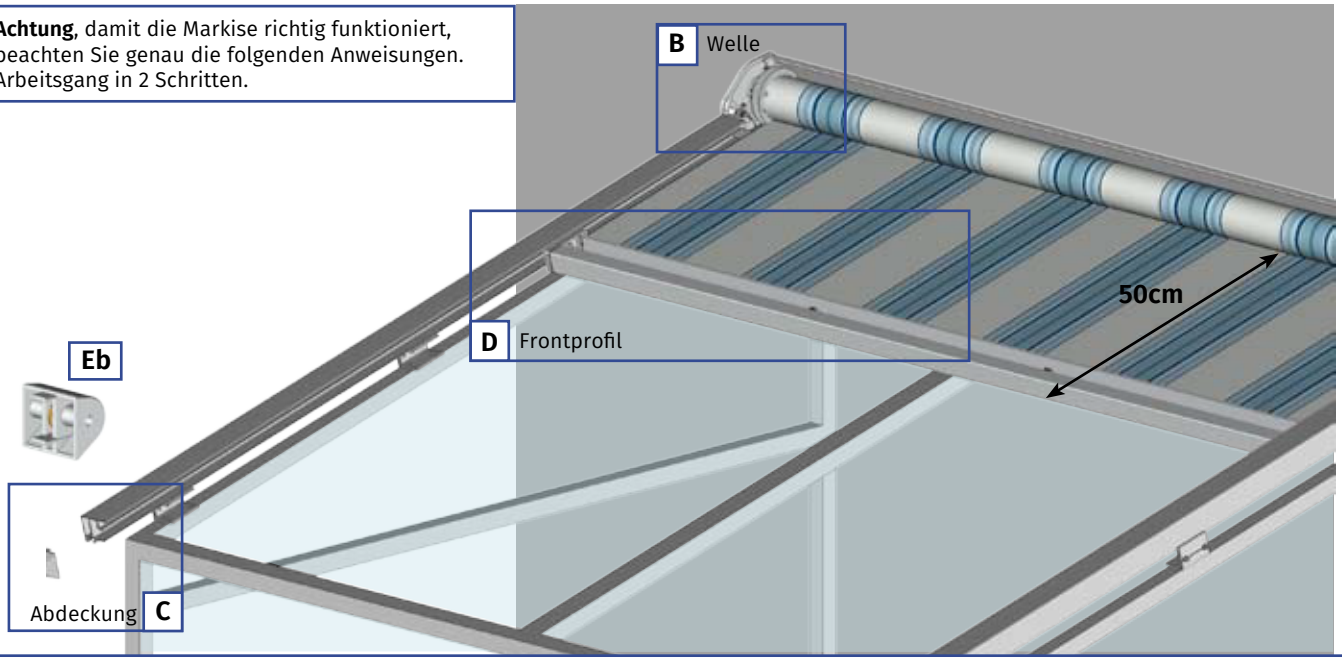

B Welle

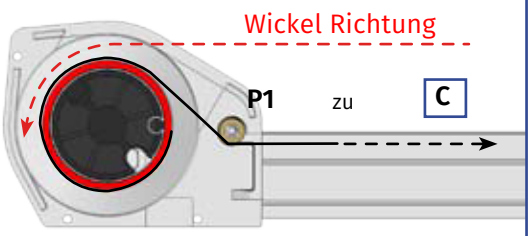

Achtung auf die Wickelrichtung, führen Sie 3 wiklungen des Neylonseiles um die Tuchwelle legen und sichern. Führen Sie das Neylonseil unter die Doppelrolle **P1** durch und Führung es bis zur Umlenkrolle **C**.

Abdeckung C

Achtung, von **B** nach **C**, achten Sie darauf, dass sich das Seil nicht selbst einwickelt, da es nach längerem Gebrauch reißen kann.

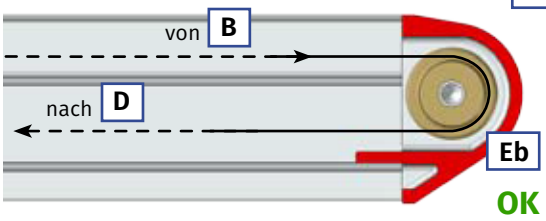

Schieben Sie dann das Seil durch das Profil, führen Sie das Seil durch die Rolle und schieben Sie es erneut entlang des Profils bis zur Laststange. Achtung: Die Abdeckung wird aufgelegt, wenn das Seil gespannt ist.

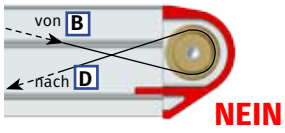

Laufrichtung des Seils im montierten Zustand (Übersicht).

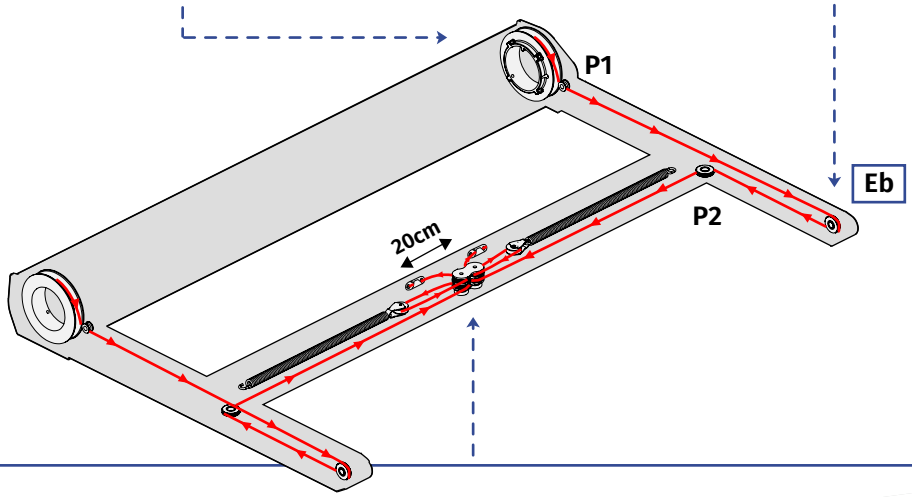

D Frontprofil

1 2-teilige Vormontage

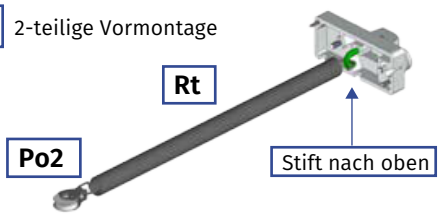

2

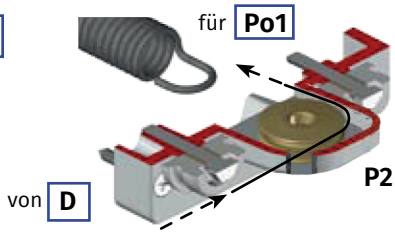

3

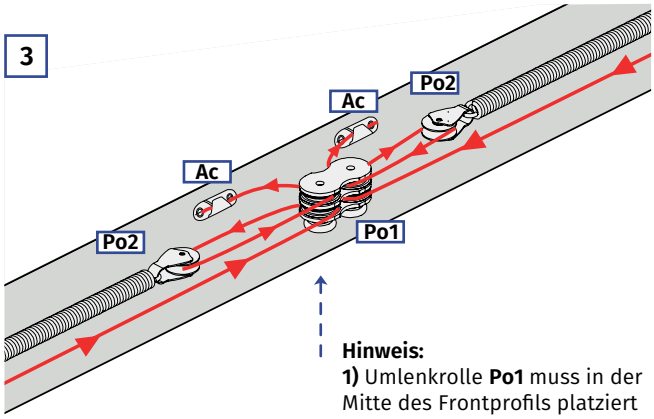

Hinweis:
1) Umlenkrolle **Po1** muss in der Mitte des Frontprofils platziert werden.
2) Po1 → Ac = 20cm
3) Verläuft das Seil zuerst unter und dann über **Po1**.

8 Tuch Spannung

Ziehen Sie das Ende des Seils von Hand und spannen es an die Spannvorrichtung. Die Spannung muss auf beiden Seiten identisch sein, um sicherzustellen, dass die Rolle gut in der Mitte des vorderen Profils positioniert ist. Stellen Sie sicher, dass das Seil auf allen Rollen im System richtig geführt wird. Öffnen Sie die Markise ganz. Platzieren Sie die Markise nun bis 50cm offen ist, um das Seil stärker zu spannen. Führen Sie ein Öffnung und Schließmanöver durch. Der Stoff muss straff sein.

9 Einstellen der Endkurse

Die Endpositionen sind ab Werk voreingestellt. Zur manuellen Einstellung siehe nächste Seite.

10 Abschluss

Nachdem die Einstellungen vorgenommen wurden, bringen Sie die Gehäuse Abdekung und die vordere Profilabdeckung wieder an, indem Sie die beiden Schrauben festziehen.

Ende der Montage

Verbraucherinformation

1 Elektronische Funktion

Verwenden Sie den Handsender, um die Markise elektronisch zu öffnen und/oder zu schließen.

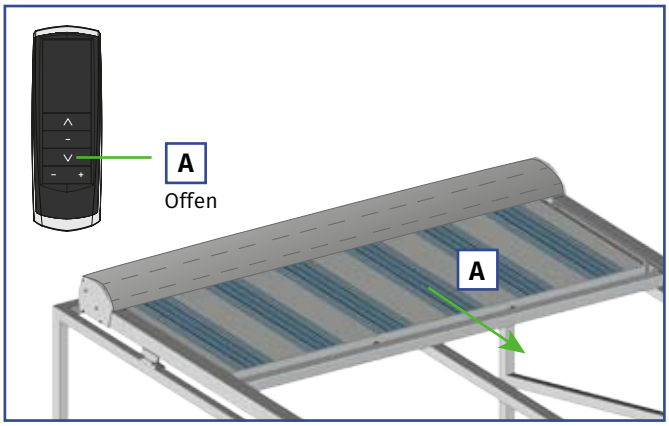

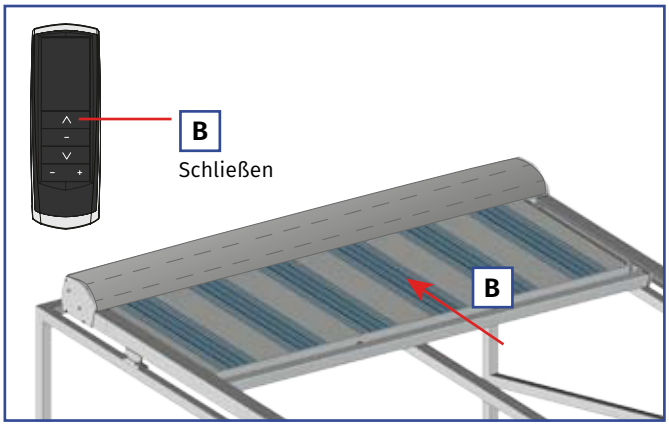

2 Manuelle Funktion

Bei einem Versagen oder Stromausfall nutzen Sie die Markise im manuellen Modus mit Hilfe der Kurbel.

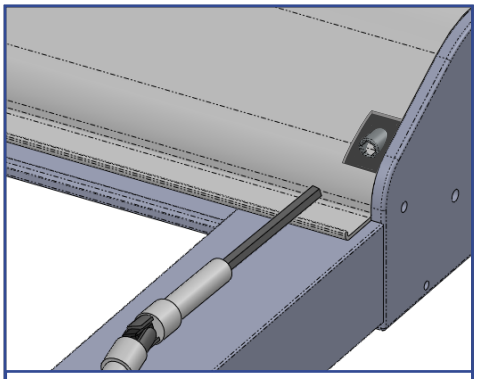

Setzen Sie die Kurbel ein, wie in der Abbildung oben gezeigt.

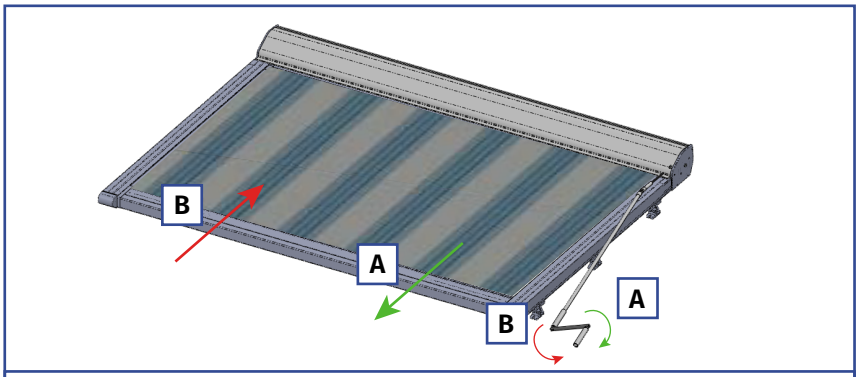

Zum Öffnen Kurbel nach rechts drehen. Zum Schließen Kurbel nach links drehen.

3 Einstellen des Endkurses

Die Endpositionen sind ab Werk voreingestellt. Öffnen Sie zum Einstellen die Markise. Öffnen Sie dann das Gehäuse und auf der rechten Seite sehen Sie den Motor, wie in der nebenstehenden Abbildung gezeigt.

A Zum Einstelles des Schließens:
- Schließen Sie die Markise und öffnen Sie sie dann bis zu 30cm;
- Verwenden Sie am Motor den Einstellschlüssel am unteren Rädchen;
- Beim Drehen nach rechts schließt die Markise mehr;
- Beim Drehen nach links öffnet sich die Markise weiter.

B Zum Einstellen der Öffnung:
- Markise bis zum Ende offen;
- Verwenden Sie am Motor den Einstellschlüssel am oberen Rädchen;
- Beim Drehen nach rechts öffnet sich die Markise weiter;
- Beim Drehen nach links schließt die Markise mehr.

Hinweis: Bei mehrmaligem Einstellen muss der Motor ggf. ruhen.

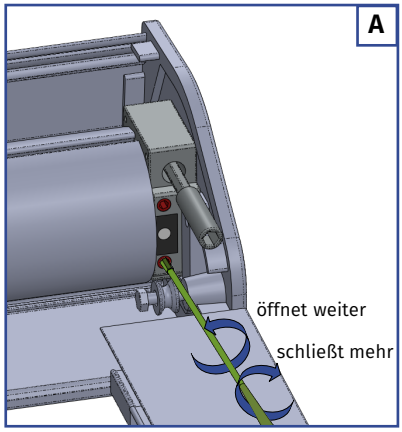

Endkurs - Schließen

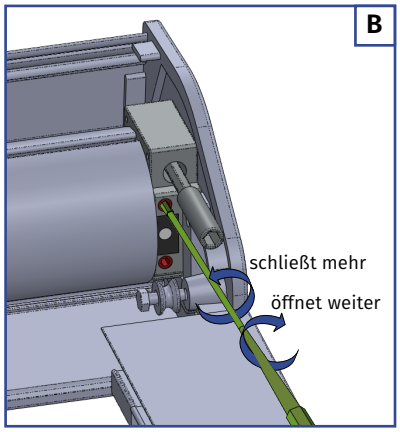

Endkurs - Öffnen

Ratschläge zur Wartung der Markise

Eine Markise ist einigen widrigen Situationen ausgesetzt: unter anderem Feuchtigkeit, Seeluft, Gegengewicht, Wind. Wir empfehlen:

- Kontrollieren Sie nach der Installation und regelmäßig zu Beginn und am Ende jeder Saison den festen Sitz von Schrauben und Endkursen;

- Rollen Sie niemals eine nasse Markise auf. Trocknen Sie es, wenn möglich;

- Tuch und Gestell zu Beginn und am Ende jeder Saison reinigen. Achtung, niemals Reinigungsmittel verwenden.

Probleme	Ursachen	Lösungen
Die Wintergartenbechattung löste sich von der Struktur.	Die Befestigungshalterungen sind nicht an die Beschaffenheit der Struktur angepasst.	▶ Überprüfen Sie die korrekte Platzierung der Halterungen (wie in der Anleitung angegeben). ▶ Bei Befestigung mit Verbunddübel Hersteller informieren.
Das Frontprofil funktioniert nicht normal.	Das Seil löste sich von einer Rolle. Die Spannung eines Seils ist höher als die des anderen (Rolle Po1 außermittig).	▶ Überprüfen Sie den gesamten Seilkreislauf auf mögliche Seilverschiebungen (Absatz 6). ▶ Prüfen Sie, ob die Spannung auf beiden Seiten gleich ist (Rolle Po1 zentriert - Absatz 6).
Das Tuch ist nicht straff.	Falsche Basis Spannung. Gewebeverformung (natürlicher Effekt).	▶ Spannen Sie das Seil (Absatz 7).
Die Markise öffnet oder schließt nicht.	Seilbruch. Fehlerhafter elektrischer Betrieb.	▶ Machen Sie die kompletten Kreis des Seils erneut (Absatz 6). ▶ Testen Sie die elektrik, um das Problem zu finden.
Die elektrischen Markisenmanöver funktionieren nicht.	Der Motor geht nach zwei aufeinanderfolgenden ausfahren und einem Einfahren in den Thermoschutz.	▶ Warten Sie das Ende des Schutzes ab (20 Minuten).
Die elektrischen Markisenmanöver funktionieren nicht.	Verbindungsproblem.	▶ Überprüfen Sie den Motoranschluss. ▶ Überprüfen Sie den Betrieb des Motors, indem Sie ihn direkt an eine Stromversorgung anschließen (blau schwarz oder blau braun).

Montieren Sie die Markise nicht bei:

Wind

Regen

Schnee

Ohne Belastung

EXPLOSIONSANSICHT

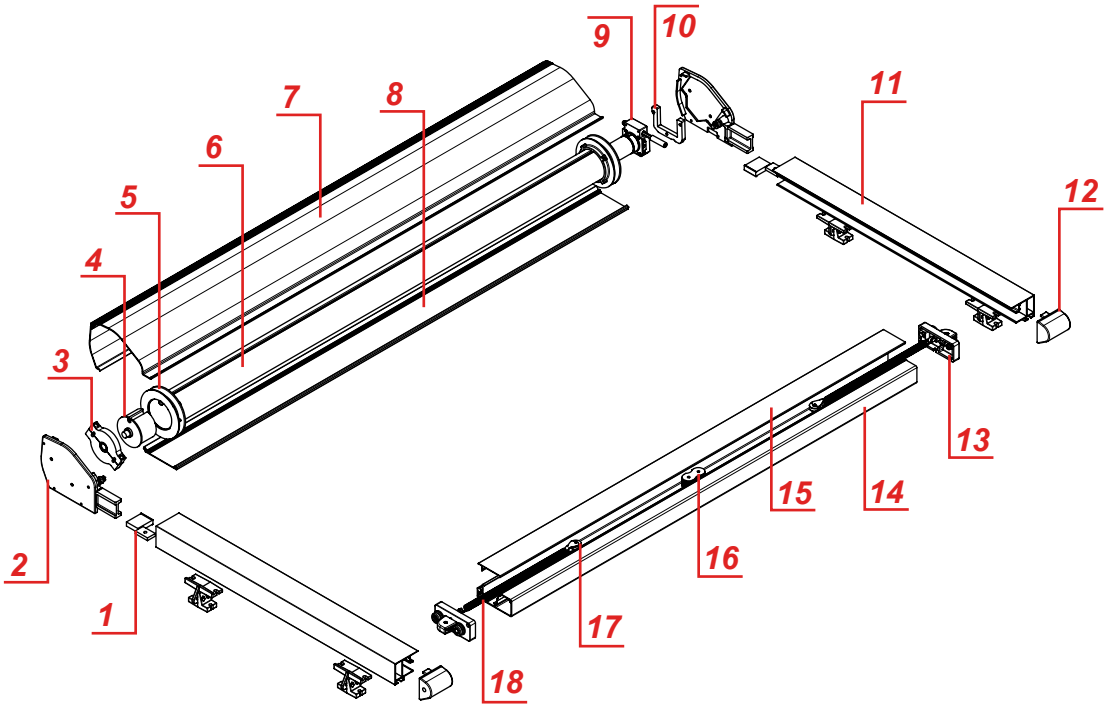

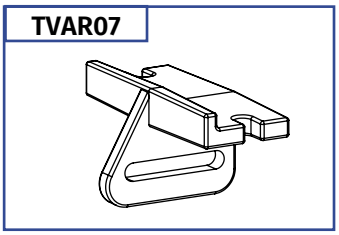

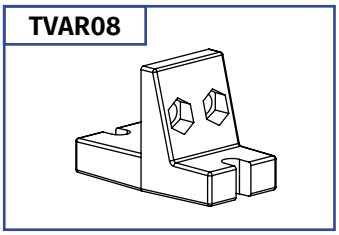

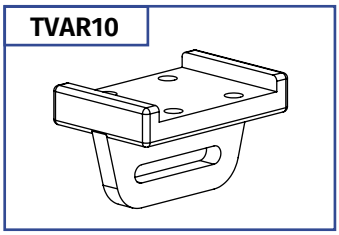

Nummer	Bezug	Bezeichnung
1	TVAR19	Gehäuse Führung
2	TVAR04/05	Gehäuse Seitenabdeckungen
3	MTTCU14A	Halterung Welle Ø 78mm
4	MTC678P	Wellenbuchse Ø 78mm
5	TVAR17	Wellenrolle
6	MTL001	Welle Ø 78mm
7	TVAR14/15	Übere Gehäuse Profile
8	TVAR13	Unteres Gehäuse profil
9	TUB90M8MT	Rohrmotor
10	TVAR24	Motorhalterung
11	TVAR01	Führung
12	TVAR16	Abdeckung Umlenkrolle
13	TVAR06	Frontabdeckung Rollen Profil
14	TVAR03	Front Profil
15	TVAR02	Abdeckung Frontprofil
16	TVAR23	Tuchspannrolle
17	TVAR22	Rolle Tuchspannfeder
18	TVAR09	Tuchspannfeder
N.R*	TVAR18	Seil
N.R*	TVAR20/21	Seilbremsen

* das Teil ist nicht vertreten